Глава 1: Знакомство с автомобилем

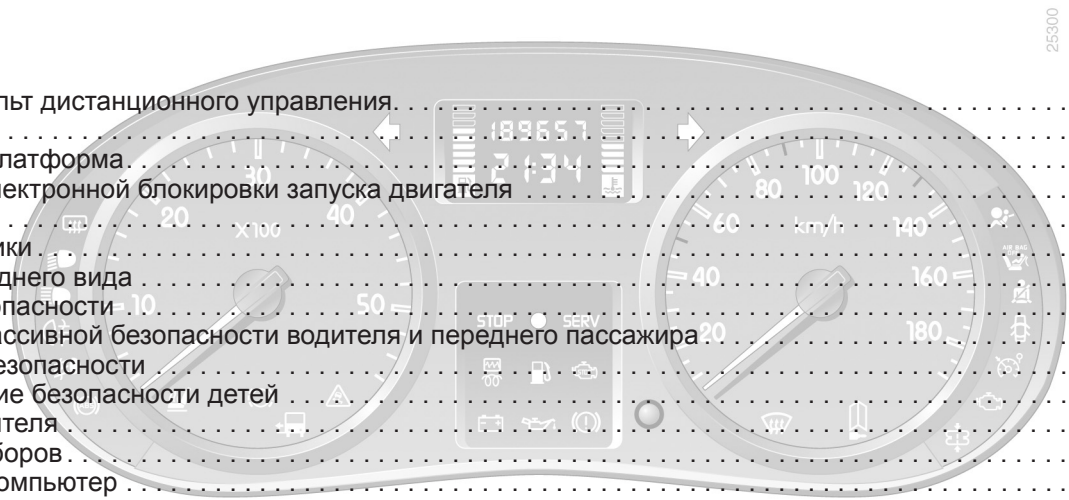

Ключи - Пульт дистанционного управления 1.2
Двери 1.6
Бортовая платформа 1.13
Система электронной блокировки запуска двигателя 1.17
Сиденья 1.18
Подголовники 1.19
Зеркала заднего вида 1.20
Ремни безопасности 1.21
Система пассивной безопасности водителя и переднего пассажира 1.25
Подушка безопасности 1.25
Обеспечение безопасности детей 1.30
Место водителя 1.38
Щиток приборов 1.42
Бортовой компьютер 1.47
Часы 1.51
Температура наружного воздуха 1.51
Стеклоочиститель/стеклоомыватель 1.52
Приборы наружного освещения и сигнализации 1.54
Электрическая регулировка света фар в вертикальной плоскости 1.57
Звуковая и световая сигнализация 1.58
Топливный бак 1.59

КЛЮЧ/РАДИОЧАСТОТНЫЙ ПУЛЬТ ДИСТАНЦИОННОГО УПРАВЛЕНИЯ: общие сведения

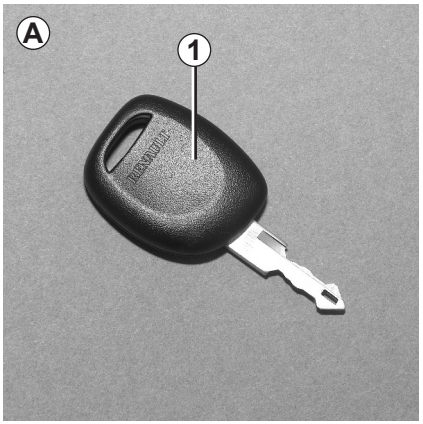

Ключ *A*

1 Ключ замка зажигания, дверей и пробки заливной горловины топливного бака.

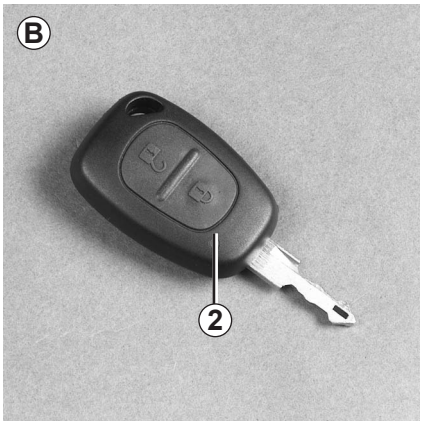

Радиочастотный пульт дистанционного управления *B*

2 Ключ замка зажигания, дверей и пробки заливной горловины топливного бака.

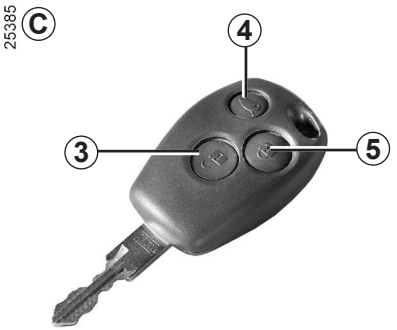

Радиочастотный пульт дистанционного управления *C*

3 Отпирание передних дверей и всех открывающихся элементов кузова.

4 Запирание/Отпирание багажного отделения и боковых сдвижных дверей.

5 Запирание всех открывающихся элементов кузова.

Ответственность водителя

Выходя из машины, никогда не оставляйте ключ в замке зажигания, если в автомобиле находится ребенок (или животное), т. к. он может случайно запустить двигатель или включить электрооборудование, например, стеклоподъемники, которые могут защемить какие-либо части тела (шею, руки, пальцы и т. д.).

Существует опасность получения тяжелых травм.

РАДИОЧАСТОТНЫЙ ПУЛЬТ ДИСТАНЦИОННОГО УПРАВЛЕНИЯ: общие сведения (продолжение)

Радиус действия пульта дистанционного управления

Радиус действия зависит от окружающих условий: во избежание непреднамеренного отпирания или запирания дверей обращайтесь с пультом осторожно!

Примечание: некоторые варианты исполнения автомобиля предусматривают повторное автоматическое запирание дверей, если ни одна дверь не будет открыта в течение приблизительно 30 секунд после подачи сигнала на отпирание с пульта дистанционного управления.

Радиопомехи

Если вблизи автомобиля или внутри него включено оборудование, работающее на той же радиочастоте, что и пульт дистанционного управления замками Вашего автомобиля, передача сигнала с пульта может быть нарушена.

В случае потери или необходимости замены комплекта ключей или пульта дистанционного управления обращайтесь только на сервисную станцию RENAULT.

– При замене одного пульта дистанционного управления необходимо доставить автомобиль с пультом на сервисную станцию RENAULT для инициализации всего комплекта.
– В зависимости от автомобиля Вы можете использовать до четырех пультов дистанционного управления.

  Обратитесь к Вашему представителю RENAULT.

Неисправность пульта дистанционного управления:

– Проверьте состояние электрического элемента питания пульта. Срок службы элемента питания составляет приблизительно два года.

Процедуру замены элемента питания см. раздел «Радиочастотный пульт дистанционного управления: элементы питания» в главе 5.

РАДИОЧАСТОТНЫЙ ПУЛЬТ ДИСТАНЦИОННОГО УПРАВЛЕНИЯ: использование

Пульт дистанционного управления ***B*** служит для запирания и отпирания замков дверей автомобиля.

Пульт дистанционного управления работает от электрического элемента питания, который периодически следует заменять (см. раздел «Радиочастотный пульт дистанционного управления: элементы питания» в главе 5).

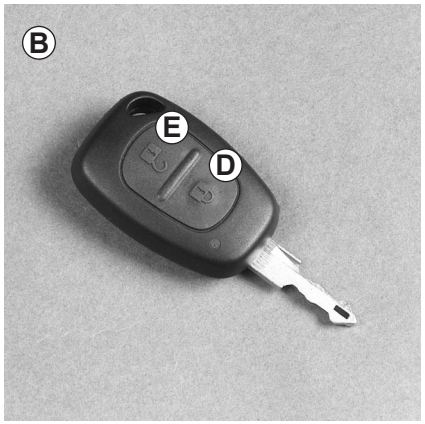

Запирание/отпирание дверей

Дистанционное управление *B*

Чтобы запереть замки, нажмите на пульт дистанционного управления приблизительно на одну секунду со стороны ***D***, чтобы отпереть замки со стороны ***E***.

Запирание сопровождается **двукратным** включением указателей поворотов и боковых повторителей указателей поворотов в режиме аварийной сигнализации.

Примечание: в зависимости от комплектации автомобиля, указатели поворота не мигают, если открыт или неплотно закрыт один из открывающихся элементов кузова (дверь или багажник).

Отпирание замков дверей сопровождается **однократным** включением указателей поворотов и боковых повторителей указателей поворотов в режиме аварийной сигнализации.

РАДИОЧАСТОТНЫЙ ПУЛЬТ ДИСТАНЦИОННОГО УПРАВЛЕНИЯ: использование (продолжение)

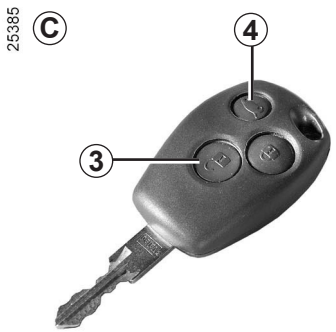

Пульт дистанционного управления ***C*** служит для запирания и отпирания замков дверей автомобиля.

Пульт дистанционного управления работает от электрического элемента питания, который периодически следует заменять (см. раздел «Радиочастотный пульт дистанционного управления: элементы питания» в главе 5).

Отпирание дверей

Краткое нажатие на кнопку ***3*** позволяет отпереть все передние двери.

Продолжительное нажатие на кнопку ***3*** позволяет отпереть все открывающиеся элементы кузова.

Краткое нажатие на кнопку ***4*** позволяет отпереть/запереть багажное отделение и боковые сдвижные двери.

Отпирание замков дверей сопровождается однократным включением указателей поворотов и боковых повторителей указателей поворотов в режиме аварийной сигнализации.

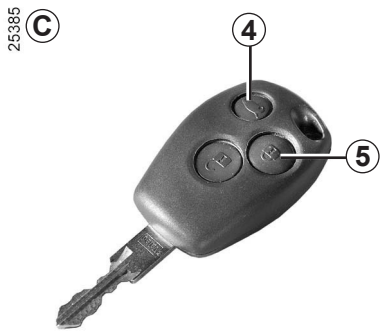

Запирание дверей

Однократное нажатие на кнопку ***5*** позволяет запереть все открывающиеся элементы кузова.

Продолжительное нажатие на кнопку ***5*** отключает сигнализацию.

Краткое нажатие на кнопку ***4*** позволяет отпереть/запереть багажное отделение и боковые сдвижные двери.

Запирание сопровождается двукратным включением указателей поворотов и боковых повторителей указателей поворотов в режиме аварийной сигнализации.

ЗАПИРАНИЕ/ОТПИРАНИЕ ИЗНУТРИ ЗАМКОВ ДВЕРЕЙ С ЭЛЕКТРОПРИВОДОМ

Электрический привод замков дверей *1*

С помощью данной кнопки можно одновременно запереть и отпереть замки всех дверей.

Чтобы запереть замки, нажмите на выключатель со стороны противоположной рисунку.

Примечание: функция запирания при помощи центрального замка отменяется при открытии двери.

Замок передней двери нельзя запереть, если дверь открыта.

Если Вы решили ехать с запертыми дверьми, помните, что это может затруднить доступ спасателей в салон снаружи в экстренной ситуации.

АВТОМАТИЧЕСКАЯ БЛОКИРОВКА ОТКРЫВАЮЩИХСЯ ЭЛЕМЕНТОВ КУЗОВА ВО ВРЕМЯ ДВИЖЕНИЯ

Прежде всего Вы должны решить, нужно ли Вам использовать эту функцию.

Включение функции

При включенном зажигании, нажмите на кнопку ***1*** со стороны запирания (со стороны противоположной символу) и удерживайте ее нажатой в течение приблизительно 5 секунд до тех пор, пока не услышите звуковой сигнал.

Отключение функции

При включенном зажигании, нажмите на кнопку ***1*** со стороны отпирания (со стороны символа) и удерживайте ее нажатой в течение приблизительно 5 секунд до тех пор, пока не услышите звуковой сигнал.

Принцип действия

Когда автомобиль трогается с места, система автоматически запирает открывающиеся элементы кузова при достижении скорости 8 км/ч.

Если Вы решили ехать с запертыми дверьми, помните, что это может затруднить доступ спасателей в салон снаружи в экстренной ситуации.

Однократное нажатие на кнопку отпирания ***1*** или открытие одной из передних дверей, в зависимости от комплектации автомобиля, отпирает:

– все открывающиеся элементы кузова;

– передние двери.

Примечание: если задняя дверь открывалась, то она снова будет автоматически заперта, как только автомобиль наберет скорость порядка 8 км/ч.

Неисправности

Если Вы обнаружили неисправность (отсутствие автоматического запирания), проверьте в первую очередь плотность закрытия всех открывающихся элементов кузова. Если они закрыты плотно, обратитесь на сервисную станцию RENAULT.

Убедитесь также, что функция автоматического запирания не отключена по ошибке.

В этом случае снова включите центральный замок как описано выше, выключив и вновь включив зажигание.

ПЕРЕДНИЕ ДВЕРИ

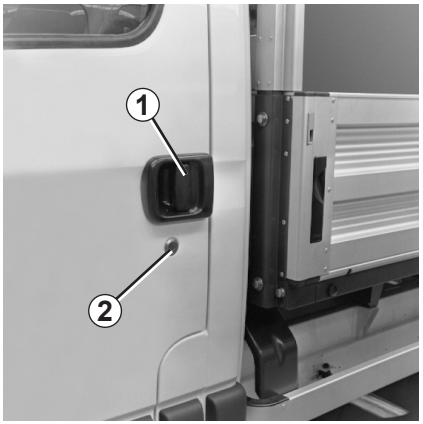

Открытие дверей снаружи

Отоприте ключом замок передней двери ***2*** или, в зависимости от комплектации автомобиля, замок двери со стороны водителя.

Воспользуйтесь пультом дистанционного управления, если автомобиль им укомплектован. Потяните на себя ручку ***1*** и откройте дверь.

Закрытие снаружи

Толкните дверь. Заприте замок ***2*** ключом или воспользуйтесь пультом дистанционного управления.

Открытие изнутри

Потяните ручку ***4*** и толкните дверь.

Закрытие изнутри

Потяните дверь до автоматического защелкивания.

Запирание вручную

Закрыв дверь, заприте ее замок, нажав на кнопку ***3***.

Звуковая сигнализация

Если Вы оставили включенными наружные осветительные приборы и выключили зажигание, при открытии двери раздастся звуковой сигнал, предупреждающий о возможном разряде аккумуляторной батареи.

ПРИМЕЧАНИЕ

Замок передней двери нельзя запереть, если дверь открыта.

Из соображений безопасности открывать и закрывать дверь разрешается только на неподвижном автомобиле.

РАСПАШНЫЕ БОКОВЫЕ ДВЕРИ

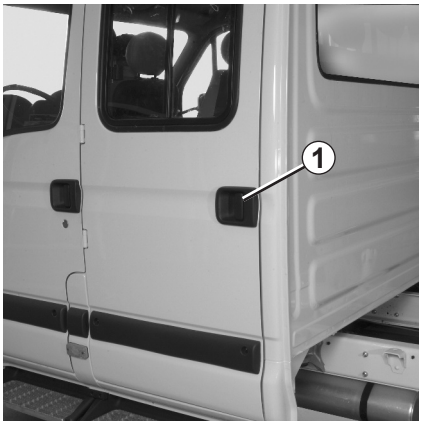

Открытие дверей снаружи

Отперев дверь из салона, потяните за рычаг ***1***.

Закрытие снаружи

Толкните дверь до автоматического защелкивания.

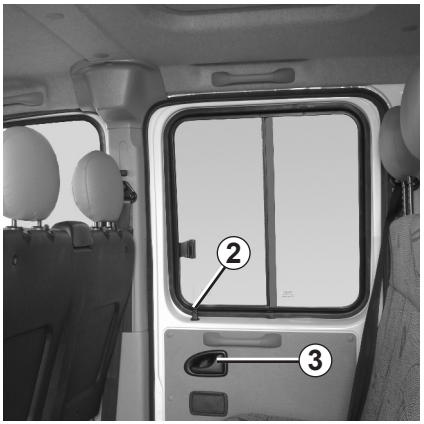

Открытие изнутри

Потяните рычаг ***3*** и толкните дверь.

Закрытие изнутри

Потяните дверь до автоматического защелкивания.

Запирание вручную

Закрыв дверь, заприте ее замок, нажав на кнопку ***2***.

БОКОВЫЕ СДВИЖНЫЕ ДВЕРИ

Открытие дверей снаружи

Откройте ключом замок передней двери ***1*** или воспользуйтесь пультом дистанционного управления, если автомобиль им укомплектован. Потяните рычаг ***3*** на себя и сдвиньте дверь назад.

Закрытие снаружи

Используя ручку ***2***, сдвиньте дверь к передней части автомобиля до полного ее закрытия.

Заприте замок ***1*** ключом или воспользуйтесь пультом дистанционного управления.

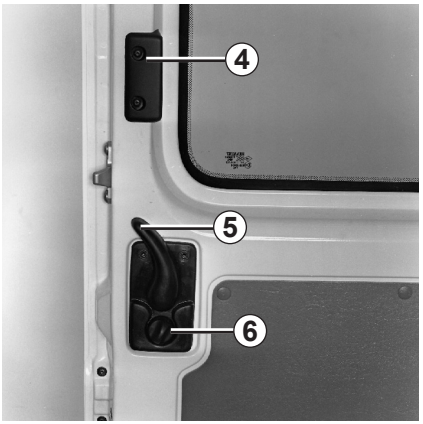

Открытие изнутри

Потяните назад рычаг ***5*** и откройте сдвижную дверь до фиксации в открытом положении.

Закрытие изнутри

При помощи ручки ***4*** сдвиньте дверь до автоматического защелкивания.

Запирание вручную

Используйте кнопку ***6***.

Рекомендации по открытию и закрытию боковой сдвижной двери.

При открытии и закрытии двери необходимо соблюдать те же меры предосторожности, что и для всех других открывающихся элементов кузова автомобиля:

– Убедитесь, что дверь не заденет человека, животное или какой--нибудь предмет.
– Для закрытия и открытия двери используйте только ручки, расположенные снаружи и изнутри автомобиля.
– При закрытии и открытии двери соблюдайте осторожность.
– Будьте особенно внимательны, если автомобиль стоит на уклоне: осторожно полностью откройте дверь до ее фиксации.
– Каждый раз перед началом движения убедитесь, что сдвижная дверь плотно закрыта.

ЗАДНИЕ ДВЕРИ

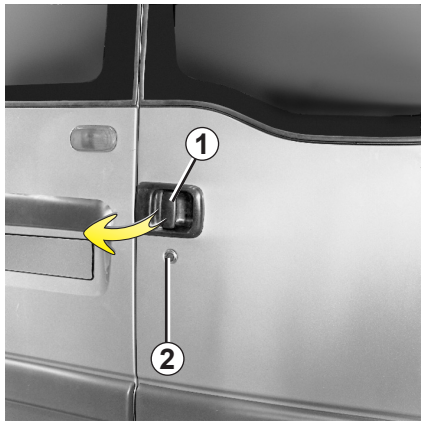

Открытие дверей снаружи

Откройте ключом замок передней двери ***2*** или воспользуйтесь пультом дистанционного управления, если автомобиль им укомплектован. Потяните на себя ручку ***1*** и откройте правую дверь.

Потяните рычаг ***3*** и откройте левую дверь.

Открытие дверей на 180°

Вытяните фиксатор ***4*** из гнезда. Откройте полностью дверь.

Устройство, препятствующее открытию двери ветром, не предусмотрено.

ЗАДНИЕ ДВЕРИ (продолжение)

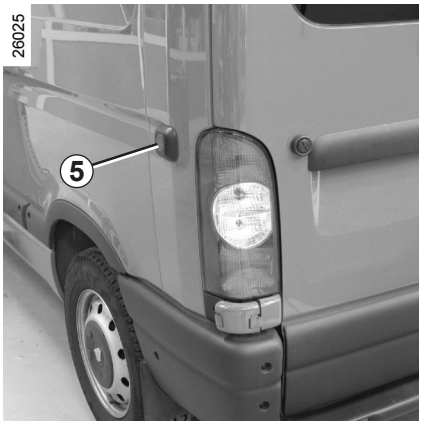

Открытие дверей на 270°

Как и в случае открытия дверей на 180° вытяните фиксатор из гнезда. Откройте дверь полностью, до фиксации на магнитах ***5***, расположенных на боковых панелях.

Закрытие снаружи

Сначала прикройте левую дверь, затем захлопните ее до щелчка.

Таким же образом закройте правую дверь.

Заприте замки ключом.

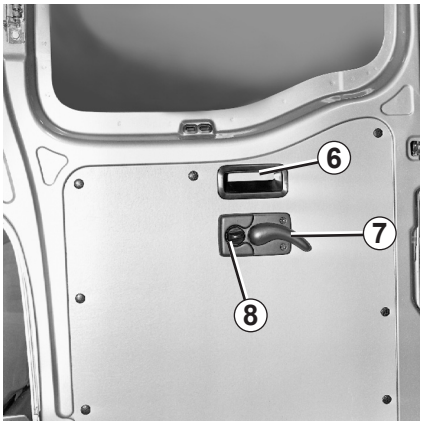

Открытие изнутри

Поднимите рычаг ***7*** и толкните правую дверь.

Опустите рычаг ***9*** и откройте левую дверь.

Закрытие изнутри

Сначала прикройте левую дверь, затем захлопните ее до щелчка. Используйте ручку ***6***.

Таким же образом закройте правую дверь.

Отпирание/Запирание

Используйте кнопку ***8***.

БОРТОВАЯ ПЛАТФОРМА

Открытие заднего борта *A*

Убедитесь в том, что удерживающие тросы ***2*** должным образом закреплены.

Полностью опустите рычаги ***1***.

Опустите задний борт.

Открытие заднего борта *A*

Извлеките крюки ***3*** и полностью опустите задний борт.

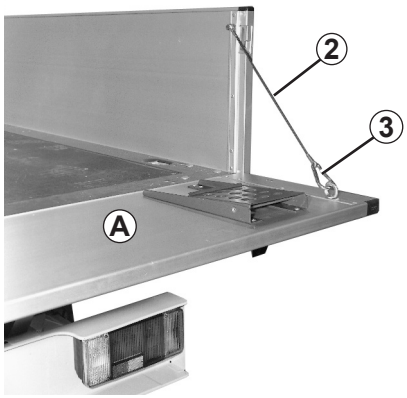

Снятие заднего борта *A*

Снять задний борт можно только после снятия левого борта (см. ниже).

Приведите борт в горизонтальное положение, затем освободите крюки ***3*** и сдвиньте борт влево.

Закрытие заднего борта *A*

Закрытие производится в порядке, обратном открытию. Убедитесь в том, что рычаги ***1*** должным образом заблокированы.

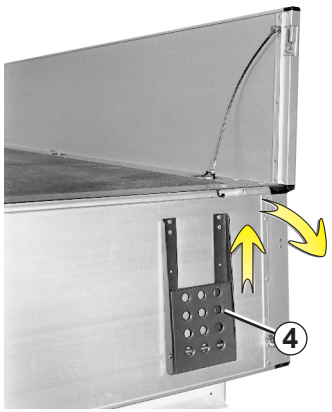

Ступеньки *4*

Слегка поднимите пластину и опустите ее.

БОРТОВАЯ ПЛАТФОРМА (продолжение)

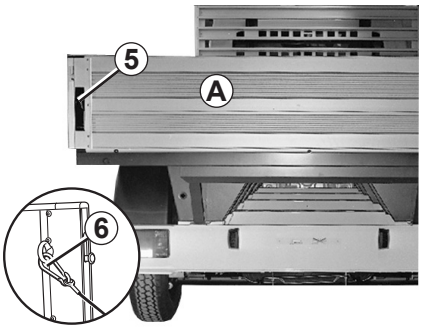

Открытие бокового борта *B*

– **Задний борт *A* закрыт.** Полностью опустите рычаг ***5***. **Обязательно** отсоедините крюк ***6***.

  Полностью опустите рычаг ***7*** и борт ***B***.

– **Задний борт *A* опущен.** Полностью опустите рычаг ***7*** и борт ***B***.

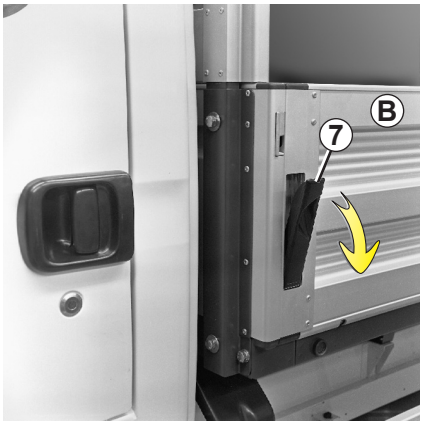

Снятие бокового борта *B*

Приведите борт в горизонтальное положение, затем освободите крюк ***6*** и сдвиньте борт назад.

Закрытие бокового борта *B*

Закрытие производится в порядке, обратном открытию. Убедитесь в том, что рычаги ***7*** и ***5*** должным образом заблокированы.

Особенность

Борта сконструированы таким образом, что к ним можно прикрепить брезентовый тент, оснащенный натяжителями.

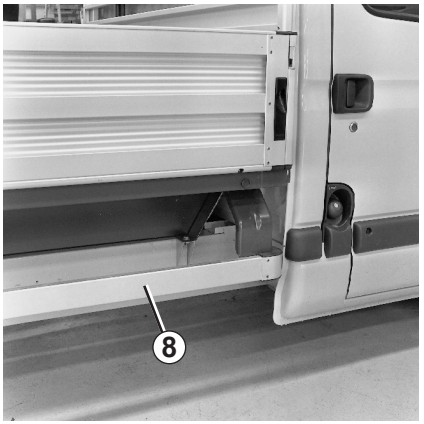

Внутренние перекладины ***8*** не выдерживают веса человека.

Во всех случаях при загрузке соблюдайте законы страны использования относительно перевозки грузов. Например, следует:
– обозначать груз, длина которого превышает длину платформы;
– следить за тем, чтобы приборы наружного освещения автомобиля, а также номерной знак всегда были хорошо видны;
– фиксировать перевозимые предметы с помощью крепежных колец, расположенных под грузовой платформой и т. д.

СИСТЕМА ОХРАННОЙ СИГНАЛИЗАЦИИ

Она обеспечивает противоугонную защиту автомобиля за счет следующих функций:

- **объемной защиты только передней части салона** ультразвуковым полем;
- **периметрическая защита салона;**
- **периметрической защиты задней части кузова и капота;**
- **отслеживания попыток запуска двигателя с помощью нештатного ключа зажигания;**
- **отслеживание попыток отключения питания сирены.**

25385

Перед включением сигнализации

Убедитесь, что:

- стекла и двери полностью закрыты;
- в салоне нет пассажиров, животных или предметов, перемещение которых может вызвать срабатывание системы. В противном случае следует временно отключить функцию объемной защиты, см. «Отключение функции объемной защиты».

Отключение функции объемной защиты

(например, если в салоне автомобиля осталось животное или подвижный предмет).

Нажмите на кнопку запирания ***1*** пульта дистанционного управления и удерживайте ее нажатой несколько секунд; звуковой сигнал подтвердит отключение функции.

Отключение функции действует даже при последующих нажатиях на кнопку запирания ***1*** пульта дистанционного управления.

Отключение функции перестает действовать при каждом отпирании замков дверей.

СИСТЕМА ОХРАННОЙ СИГНАЛИЗАЦИИ (продолжение)

Включение сигнализации

Система включается при запирании замков дверей с помощью пульта дистанционного управления.

Включение системы подтверждается двойным миганием указателей поворота в режиме аварийной сигнализации.

Если система активирована, при поступлении сигнала от какого-либо датчика примерно на 25 секунд включаются сирена и указатели поворота в режиме аварийной сигнализации.

Спустя 5 секунд, если сигналы от датчиков продолжают поступать, сирена и указатели поворота снова включаются примерно на 25 секунд в режиме аварийной сигнализации (8 - 10 раз в зависимости от поступающего сигнала).

После этого система отключается до следующего цикла отпирания/запирания замков дверей.

Если указатели поворота не работают в режиме аварийной сигнализации при включении системы охранной сигнализации, это указывает на то, что одна из дверей или капот остались открытыми или неплотно закрытыми; проверьте, так ли это. В противном случае следует обратиться на сервисную станцию RENAULT.

Выключение сигнализации

Охранная сигнализация отключается даже в случае ее срабатывания:

– при отпирании замков дверей с помощью пульта дистанционного управления;

– при включении зажигания.

Выключение системы сопровождается однократным миганием указателей поворота в режиме аварийной сигнализации.

Если при отключении системы охранной сигнализации указатели поворота не работают в режиме аварийной сигнализации, это указывает на то, что система срабатывала во время Вашего отсутствия.

Отпирание замков дверей ключом не приводит к отключению звуковой сигнализации; ее можно выключить с помощью радиочастотного пульта дистанционного управления или путем включения зажигания с использованием ключа автомобиля.

СИСТЕМА ЭЛЕКТРОННОЙ БЛОКИРОВКИ ЗАПУСКА ДВИГАТЕЛЯ

Сигнальная лампа системы электронной блокировки запуска двигателя

Система делает невозможным запуск двигателя лицом, не владеющим кодированным ключом замка зажигания данного автомобиля.

Любые работы по ремонту или модификации системы электронной блокировки запуска двигателя (электронных блоков, электропроводки и т. д.) могут представлять опасность. Работы должны выполняться квалифицированными специалистами сервисной станции RENAULT.

Принцип действия

Система электронной блокировки запуска двигателя включается автоматически через несколько секунд после извлечения ключа из замка зажигания.

Если код ключа зажигания не распознан системой электронной блокировки автомобиля, сигнальная лампа ***1*** постоянно мигает и запуск двигателя становится невозможен.

– **Сигнальная лампа функционирования системы**

  При включении зажигания сигнальная лампа ***1*** горит, не мигая, в течение приблизительно трех секунд, затем гаснет. Автомобиль распознал код. Вы можете запускать двигатель.

– **Сигнальная лампа включения системы электронной блокировки запуска двигателя**

  Через несколько секунд после выключения зажигания сигнальная лампа ***1*** начинает непрерывно мигать.

  Система электронной блокировки запуска двигателя активизируется только после извлечения ключа из замка зажигания.

– **Работа сигнальной лампы в случае неисправности системы**

  Если после включения зажигания сигнальная лампа ***1*** продолжает гореть или непрерывно мигает, это указывает на неисправность системы.

  При любых неисправностях системы электронной блокировки запуска двигателя следует **обязательно** обратиться на сервисную станцию RENAULT, поскольку только там могут выполнить квалифицированный ремонт системы электронной блокировки запуска двигателя.

При неисправности кодированного ключа замка зажигания воспользуйтесь запасным ключом, который Вы получили при покупке автомобиля. Если он отсутствует, **обязательно** обратитесь на сервисную станцию RENAULT, поскольку только там могут выполнить квалифицированный ремонт системы электронной блокировки запуска двигателя.

СИДЕНЬЯ

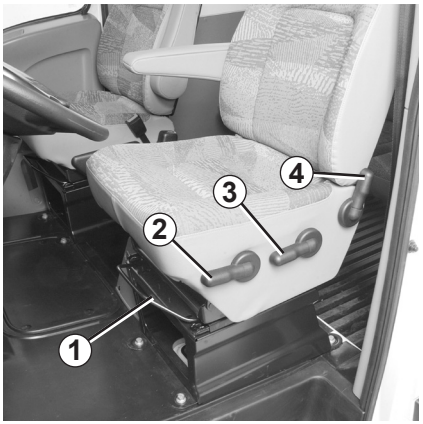

Регулировка передних сидений

Перемещение сидений вперед или назад
Чтобы разблокировать сиденье, приподнимите перекладину ***1***. Установив сиденье в желаемое положение, отпустите перекладину и проверьте надежность фиксации сиденья.

Регулировка наклона спинки сиденья
Используйте рычаг ***4***.

Регулировка сиденья по высоте
Регулировка выполняется в два этапа:
Для передней части сиденья сдвиньте рычаг ***2***.
Для задней части сиденья сдвиньте рычаг ***3***.

Сиденья с подогревом

При включенном зажигании нажмите на выключатель ***5*** - на щитке приборов загорится сигнальная лампа.

Система, стабилизирующая температуру, определяет, необходим подогрев или нет.

Чтобы не снижать эффективность действия ремней безопасности, советуем не наклонять спинки сидений слишком сильно назад.

Следите за надежной фиксацией спинок сидений.

Никакие предметы не должны находиться на полу (перед водителем), т. к. в случае резкого торможения они могут попасть под педали и помешать их перемещению.

ПОДГОЛОВНИКИ

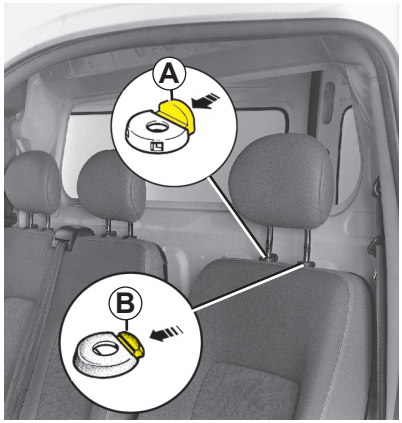

Настройки

Подъем подголовника
Просто передвиньте подголовник вверх или вниз.

Опускание подголовника
Нажмите на фиксатор ***A*** и одновременно опустите подголовник.

Снятие
Поднимите подголовник, затем нажмите на фиксаторы ***B*** и ***A***, чтобы освободить его.

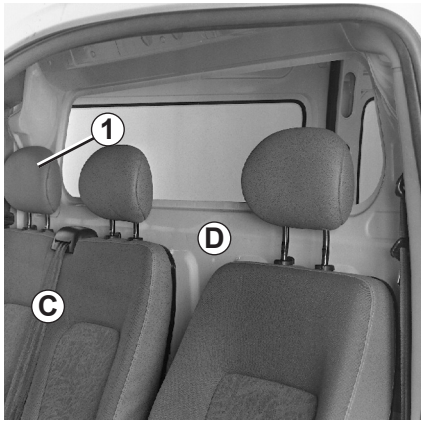

Чтобы установить подголовник на место
Вставьте стержни в направляющие втулки так, чтобы пазы на стержнях были обращены вперед, и опустите подголовник на желаемую высоту, нажимая на фиксатор ***A***.

Особый случай
Если автомобиль оснащен многоместным сиденьем с пассажирской стороны ***C*** и перегородкой ***D***, извлечь подголовник бокового сиденья ***1*** невозможно.

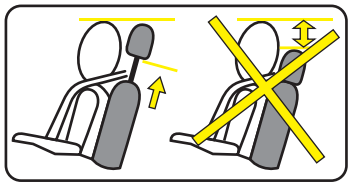

Поскольку подголовник является одним из элементов безопасности, следите за его наличием и правильной установкой: расстояние между Вашей головой и подголовником должно быть минимальным; верхний край подголовника должен находиться как можно ближе к верхней части головы.

ЗЕРКАЛА ЗАДНЕГО ВИДА

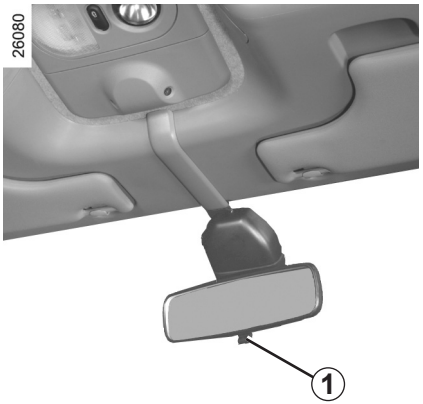

Внутреннее зеркало заднего вида

Положение зеркала можно отрегулировать. При движении в темное время суток во избежание ослепления светом фар следующего сзади автомобиля нажмите на рычажок ***1***.

Наружные зеркала заднего вида

Для регулировки нажмите на зеркало ***2***.

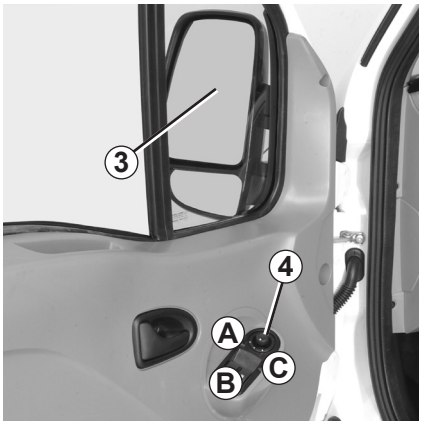

Наружные зеркала заднего вида с электроприводом

При включенном зажигании установите ручку ***4*** в положение:

- ***A*** для регулировки левого наружного зеркала заднего вида;
- ***C*** для регулировки правого наружного зеркала заднего вида;
- ***B*** для выключения системы.

Наружные зеркала заднего вида с электрообогревом

Обогрев зеркал ***3*** осуществляется одновременно с обогревом задних стекол.

РЕМНИ БЕЗОПАСНОСТИ ПЕРЕДНЕГО СИДЕНЬЯ

В целях обеспечения безопасности на время движения всегда пристегивайтесь ремнями безопасности. Кроме того, соблюдайте требования правил дорожного движения той страны, в которой находитесь.

Перед запуском автомобиля:

- **прежде всего, выполните регулировку положения сиденья водителя, высоты рулевой колонки и положения зеркал заднего вида;**
- **затем отрегулируйте ремни безопасности, чтобы обеспечить эффективность их срабатывания.**

Неправильно отрегулированные ремни безопасности могут стать причиной ранения при аварии.

Даже беременные женщины должны пристегиваться ремнем безопасности. В этом случае нужно следить за тем, чтобы тазовая ветвь ремня не давила сильно на низ живота, но и не провисала.

Регулировка места водителя

- **Сядьте глубоко в сиденье** (сняв пальто, куртку и т. п.).

  Это важно для правильного положения спины.

- **Отрегулируйте положение сиденья относительно педалей.**
  Сиденье должно быть отодвинуто максимально назад, но так, чтобы была возможность нажать на педаль сцепления до упора. Спинка сиденья должна быть установлена таким образом, чтобы руки, держащие руль, были слегка согнуты в локтях.

- **Отрегулируйте положение подголовника.**
  Наибольшая безопасность обеспечивается, когда верхний край подголовника находится на уровне верхней части головы.

- **Отрегулируйте положение сиденья по высоте.**
  С помощью этой регулировки Вы добьетесь наилучшего обзора через ветровое стекло.

Регулировка ремней безопасности

Сядьте на сиденье, полностью откинувшись на спинку.

Плечевая ветвь ремня ***1*** должна располагаться как можно ближе к основанию шеи, но не лежать на ней.

Тазовая ветвь ремня ***2*** должна плотно прилегать к бедрам и удерживать таз.

Ремень безопасности должен как можно плотнее прилегать к туловищу. Не надевайте при езде в автомобиле объемную одежду, избегайте попадания под ремень посторонних предметов и т. д.

РЕМНИ БЕЗОПАСНОСТИ ПЕРЕДНЕГО СИДЕНЬЯ (продолжение)

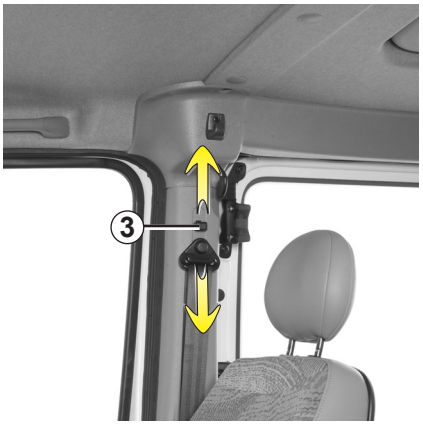

Регулировка ремня безопасности по высоте

При помощи кнопки ***3*** отрегулируйте положение плечевой ветви ***1*** ремня безопасности в соответствии с рекомендациями, приведенными выше.

Отрегулировав положение ремня, убедитесь, что он надежно зафиксирован.

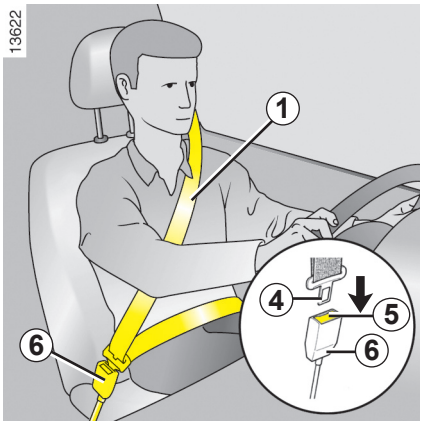

Пристегивание ремня

Медленно, без рывков вытяните ремень и вставьте пряжку ремня ***4*** в замок ***6*** (проверьте надежность фиксации ремня в замке, потянув за пряжку ***4***). Если при вытягивании ремня срабатывает механизм его блокировки, отпустите ремень немного назад и затем продолжите плавно вытягивать.

Пристегивание ремня (продолжение)

Если ремень не вытягивается:

– медленно, но с усилием потяните ремень, вытянув его приблизительно на 3 см;

– затем отпустите ремень, чтобы он сам втянулся в натягивающее устройство;

– снова вытяните ремень;

– если неисправность устранить не удается, обратитесь на сервисную станцию RENAULT.

Сигнальная лампа непристегнутого ремня безопасности

Лампа включается и горит непрерывно после запуска двигателя, затем, при достижении скорости примерно 10 км/ч, если ремень безопасности не пристегнут, в течение примерно 90 секунд лампа мигает и раздается звуковой сигнал.

Разблокирование

Нажмите кнопку ***5*** на корпусе замка ***6*** - ремень автоматически намотается на катушку.

Для облегчения этой операции придерживайте пряжку ремня рукой.

РЕМНИ БЕЗОПАСНОСТИ ЗАДНИХ СИДЕНИЙ

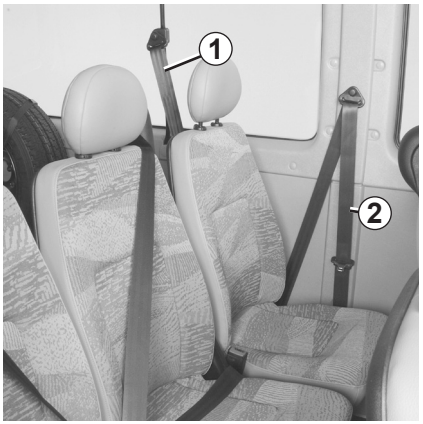

Ремни безопасности задних боковых сидений

(Автомобили, оснащенные задними многоместными сиденьями)

Боковые ремни оснащены индивидуальными пряжками, позволяющими зафиксировать ремень только на нужном сиденье: для первого ряда сидений используйте ремень ***2***; для второго - ремень ***1***.

Задние ремни с инерционной катушкой

Пристегивание, отстегивание и регулировка ремней безопасности задних сидений выполняются так же, как и для ремней безопасности передних сидений.

Медленно вытяните ремень.

Защелкните пряжку в соответствующем замке.

Для обеспечения эффективности ремней безопасности убедитесь в надежности фиксации сиденья. См. раздел «Заднее многоместное сиденье» в главе 3.

РЕМНИ БЕЗОПАСНОСТИ

Приведенная ниже информация относится к ремням безопасности передних и задних сидений автомобиля.

– Категорически запрещается вносить какие–либо изменения в конструкцию элементов системы обеспечения безопасности (ремни и сиденья, а также их крепления), установленных на автомобиле.

В особых случаях (например, при установке детского сиденья) проконсультируйтесь на сервисной станции RENAULT.

– Не используйте различные приспособления для ослабления прилегания ремня к туловищу (например, прищепки для белья, зажимы и т. п.): ремень безопасности, надетый слишком свободно, в чрезвычайной ситуации может привести к травме.

– Никогда не пропускайте плечевую ветвь ремня под рукой или за спиной.

– Не используйте один и тот же ремень для пристегивания нескольких человек и ни в коем случае не пристегивайтесь одним ремнем вместе с ребенком, сидящим у Вас на коленях.

– Ремень безопасности не должен быть перекручен.

– Ремни подлежат обязательной замене новыми, если они использовались во время дорожно-транспортного происшествия. Замену следует произвести и в том случае, если на ремнях появились признаки износа или повреждений.

– При установке заднего сиденья на место проследите за правильной заправкой ремней безопасности, чтобы их можно было использовать по назначению.

– Во время движения автомобиля, если это необходимо, отрегулируйте положение и натяжение ремня.

– Следите за тем, чтобы пряжка ремня была вставлена в соответствующий замок.

СИСТЕМА ПАССИВНОЙ БЕЗОПАСНОСТИ ВОДИТЕЛЯ И ПЕРЕДНЕГО ПАССАЖИРА

В зависимости от модификации она может включать:

– **преднатяжители ремней безопасности** (см. ниже),

– **подушки безопасности водителя и переднего пассажира** (см. далее).

Подушка безопасности пассажира предохраняет пассажира(-ов) на передних сиденьях (в зависимости от типа установленных передних сидений).

В случае **фронтального удара** эти устройства могут сработать как отдельно друг от друга, так и одновременно.

В зависимости от силы удара возможны три варианта срабатывания:

– защита обеспечивается только ремнями безопасности;

– срабатывает преднатяжитель, обеспечивая устранение зазора между туловищем и ремнем безопасности;

– при наиболее сильном ударе срабатывает подушка безопасности.

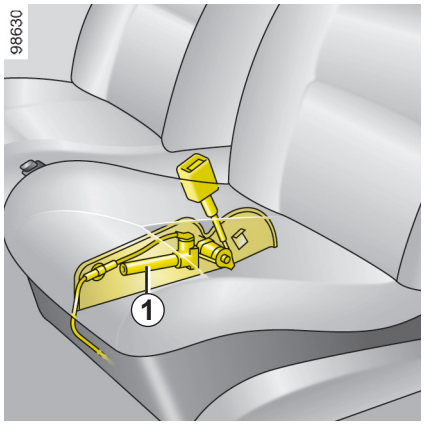

Преднатяжители ремней безопасности

При включенном зажигании, при сильном **фронтальном** ударе автомобиля поршень ***1*** мгновенно отводит замок ремня безопасности назад, при этом ремень с силой прижимается к туловищу и эффективность защиты увеличивается.

– После дорожно-транспортного происшествия произведите проверку всей системы пассивной безопасности.

– Любые работы с системой обеспечения безопасности (преднатяжителями ремней безопасности, подушками безопасности, электронными блоками, электропроводкой) или ее использование на другом автомобиле, даже той же модели, категорически запрещены.

– Во избежание самопроизвольного срабатывания и возможных травм, все работы с преднатяжителями ремней безопасности и подушками безопасности должны выполняться только квалифицированным персоналом сервисной станции RENAULT.

– Проверка электрических характеристик воспламенителя преднатяжителей ремней безопасности должна выполняться только квалифицированным персоналом, располагающим необходимым оборудованием.

– При утилизации Вашего автомобиля обратитесь на сервисную станцию RENAULT для демонтажа пиротехнических газогенераторов преднатяжителей ремней безопасности и подушек безопасности.

СИСТЕМА ПАССИВНОЙ БЕЗОПАСНОСТИ ВОДИТЕЛЯ И ПЕРЕДНЕГО ПАССАЖИРА (продолжение)

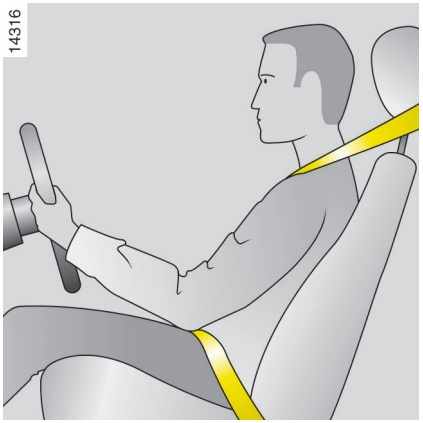

Подушки безопасности водителя и переднего пассажира

Этими подушками могут быть оборудованы места водителя и переднего пассажира.

Надпись «Airbag» на рулевом колесе и на приборной панели, а также соответствующая наклейка в нижней части ветрового стекла свидетельствуют о том, что автомобиль оборудован этими системами.

Подушка безопасности пассажира предохраняет пассажира(-ов) на передних сиденьях (в зависимости от типа установленных передних сидений).

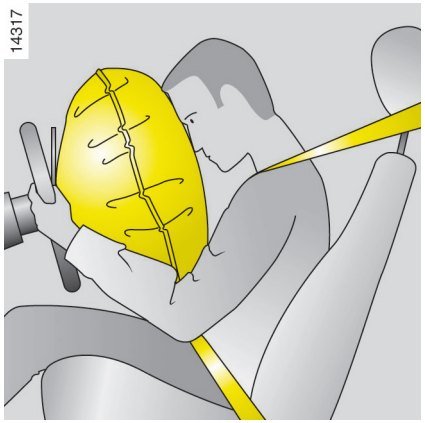

Система каждой подушки безопасности включает в себя:

– подушку безопасности и газогенератор, вмонтированные в центральную панель рулевого колеса (для водителя) или в приборную панель (для переднего пассажира);

– общий электронный блок, состоящий из датчика удара и электрической системы включения воспламенителя газогенератора;

– единую сигнальную лампу , расположенную на щитке приборов.

СИСТЕМА ПАССИВНОЙ БЕЗОПАСНОСТИ ВОДИТЕЛЯ И ПЕРЕДНЕГО ПАССАЖИРА (продолжение)

Подушки безопасности водителя и переднего пассажира (продолжение)

Принцип действия

Система срабатывает только при включенном зажигании.

При сильном **фронтальном** ударе подушка(-и) быстро наполняется(-ются) газом, ослабляя, таким образом, удар головы и грудной клетки водителя о рулевое колесо и головы и грудной клетки переднего пассажира о приборную панель; после удара подушка(-и) сразу же сдувается(-ются), что позволяет свободно покинуть автомобиль.

Неисправности

При включении зажигания на несколько секунд загорается сигнальная лампа ***1***, расположенная на щитке приборов.

Если при включении зажигания сигнальная лампа не загорается или загорается при работающем двигателе, это свидетельствует о неисправности в системе подушки безопасности.

Срочно обратитесь на сервисную станцию RENAULT. Несвоевременное обращение может привести к снижению эффективности защиты.

Подушка безопасности приводится в действие пиротехнической системой, чем объясняется звук хлопка, а также выделение тепла и дыма при ее срабатывании (что не означает начала пожара). При срабатывании подушки безопасности человек может получить повреждения кожи или иные травмы.

СИСТЕМА ПАССИВНОЙ БЕЗОПАСНОСТИ ВОДИТЕЛЯ И ПЕРЕДНЕГО ПАССАЖИРА (продолжение)

В приведенных ниже предупреждениях указано, как обеспечить беспрепятственное срабатывание подушки безопасности и, тем самым, избежать тяжелых травм при ее срабатывании.

Предупреждения, касающиеся подушки безопасности водителя

– Не изменяйте конструкцию рулевого колеса и его ступицы.

– Запрещается накрывать ступицу рулевого колеса.

– Не прикрепляйте к центральной панели рулевого колеса никакие посторонние предметы (значки, логотипы, часы, держатели для телефона и т. д.).

– Запрещается самостоятельно демонтировать рулевое колесо (эта операция должна выполняться квалифицированным персоналом сервисной станции RENAULT).

– При управлении автомобилем не располагайтесь слишком близко к рулевому колесу; при правильной посадке руки, лежащие на рулевом колесе, слегка согнуты в локтях (см. раздел «Регулировка положения сиденья водителя» в главе 1). Это обеспечит достаточное пространство для развертывания и правильной работы подушки.

Предупреждения, касающиеся подушки безопасности переднего пассажира: местоположение *A*

– Не прикрепляйте и не приклеивайте к приборной панели в месте расположения подушки безопасности никакие посторонние предметы (значки, логотипы, часы, держатели для телефона и т. п.).

– Между передним пассажиром и приборной панелью не должны находиться никакие предметы (зонты, трости, пакеты и т. п.) и животные.

– Не кладите ноги на приборную панель или на сиденье, т. к. это может привести к серьезным травмам. Пассажиру рекомендуется постоянно следить за тем, чтобы все части его тела (колени, руки, голова и т. д.) располагались на достаточном удалении от приборной панели.

ЗАПРЕЩАЕТСЯ УСТАНОВКА ДЕТСКОГО СИДЕНЬЯ ПРОТИВ НАПРАВЛЕНИЯ ДВИЖЕНИЯ НА ПЕРЕДНЕЕ ПАССАЖИРСКОЕ СИДЕНЬЕ АВТОМОБИЛЯ, ОСНАЩЕННОГО ПОДУШКОЙ БЕЗОПАСНОСТИ ПЕРЕДНЕГО ПАССАЖИРА.

СИСТЕМА ПАССИВНОЙ БЕЗОПАСНОСТИ ВОДИТЕЛЯ И ПЕРЕДНЕГО ПАССАЖИРА (продолжение)

В приведенных ниже предупреждениях указано, как обеспечить беспрепятственное срабатывание подушки безопасности и, тем самым, избежать тяжелых травм при ее срабатывании.

Подушка безопасности дополняет действие ремня безопасности, они являются элементами единой системы безопасности. Следует всегда пристегиваться ремнями безопасности; неиспользование ремней безопасности ведет к серьезным травмам при аварии и может увеличить риск получения легких повреждений кожи при срабатывании подушки.

Преднатяжители ремней безопасности или подушки безопасности не всегда срабатывают в случае переворачивания автомобиля или заднего удара (даже сильного). Удар в нижнюю часть автомобиля, например, при наезде на бордюрный камень, яму, камень и т. д. может привести к срабатыванию этих систем.

– Всякое вмешательство или внесение изменений в конструкцию системы подушек безопасности (самих подушек, преднатяжителей, электронного блока, электропроводки и т. д.) **строго запрещено** (за исключением ремонта, выполняемого квалифицированным персоналом сервисной станции RENAULT);
– Чтобы обеспечить нормальное функционирование и предотвратить самопроизвольное срабатывание, работы с подушками безопасности должны выполняться только квалифицированным персоналом сервисной станции RENAULT.
– В целях безопасности следует проверить исправность системы подушек безопасности автомобиля после аварии, угона или попытки угона.
– При продаже или передаче автомобиля во временное пользование сообщите новому владельцу обо всех перечисленных условиях, касающихся подушек безопасности, а также передайте ему данное руководство.
– При утилизации Вашего автомобиля обратитесь на сервисную станцию RENAULT для проведения процедуры уничтожения газогенератора(-ов).

ОБЕСПЕЧЕНИЕ БЕЗОПАСНОСТИ ДЕТЕЙ

Применение устройств безопасности для грудных детей и детей младшего возраста регламентируется действующим законодательством.

В Европе дети до 10 лет[1] обязательно должны быть пристегнуты к сертифицированному устройству безопасности, соответствующему росту и весу ребенка.

Водитель несет ответственность за правильное применение данных устройств.

Устройства, сертифицированные после января 1992 г., обеспечивают более высокий уровень безопасности, чем устройства, сертифицированные до этой даты.

Поэтому рекомендуется использовать устройства, сертифицированные в соответствии с европейской нормой ECE 44.

Такие устройства обязательно имеют оранжевую этикетку с буквой **E**, за которой следуют номер (номер страны, где устройство получило сертификат) и год сертификации.

(1) Соблюдайте обязательно действующие законы той страны, в которой Вы находитесь. Они могут не совпадать с настоящими указаниями.

Относительно выбора сиденья, подходящего для Вашего ребенка и рекомендованного для установки на Ваш автомобиль, см. брошюру «Оборудование для обеспечения безопасности детей», распространяемую через дилерскую сеть RENAULT.

Знайте, что удар автомобиля о препятствие на скорости 50 км/ч равносилен падению с десятиметровой высоты. Другими словами, перевозить ребенка непристегнутым - все равно, что оставить его играть без присмотра взрослых на балконе четвертого этажа без перил!

Категорически запрещается перевозить детей в автомобиле, держа их на коленях пассажиров.

В случае фронтального удара при скорости 50 км/ч ребенок, весящий 30 кг, превращается в снаряд массой в одну тонну: Вы не сможете его удержать, даже если пристегнуты ремнем безопасности.

Очень опасно также пристегивать ребенка ремнем, когда он сидит у Вас на коленях. Ни в коем случае не пользуйтесь одним ремнем безопасности для пристегивания двух человек.

Установка детских сидений разрешается не на все пассажирские сиденья. Информацию о типах детских сидений и местах в автомобиле, на которые они могут быть установлены, Вы можете узнать из таблиц, приведенных на следующих страницах.

Прежде чем устанавливать детское сиденье на сиденье переднего пассажира (если установка допускается)

Выполните следующие регулировки сиденья переднего пассажира (если они возможны):

– отодвиньте сиденье назад до упора;

– максимально поднимите спинку сиденья;

– полностью опустите сиденье;

– максимально поднимите подголовник сиденья;

– установите регулятор высоты ремня безопасности в нижнее положение.

ОБЕСПЕЧЕНИЕ БЕЗОПАСНОСТИ ДЕТЕЙ (продолжение)

Категория сиденья (вес ребенка)	Места, пригодные для установки детского сиденья			
	Фургон - Шасси-кабина			
	С ПОДУШКОЙ БЕЗОПАСНОСТИ ПАССАЖИРА		БЕЗ ПОДУШКИ БЕЗОПАСНОСТИ ПАССАЖИРА	
	Переднее среднее пассажирское сиденье	Переднее боковое пассажирское сиденье	Переднее среднее пассажирское сиденье	Переднее боковое пассажирское сиденье
Категория 0, 0+ (вес меньше 13 кг)	X (3)	X (3)	U	U
Категория I (вес от 9 до 18 кг)	UF	UF (2)	U	U
Категория II и III (1) **(вес от 15 до 36 кг)**	UF	UF (2)	U	U

X : место непригодно для установки детского сиденья данной возрастной категории.
U : место пригодно для установки «универсального» для данной возрастной категории детского сиденья с креплением ремнем. Убедитесь, что установка сиденья возможна.
UF: место пригодно только для установки «универсального» для данной возрастной категории детского сиденья по направлению движения, с креплением ремнем; убедитесь, что установка сиденья возможна.

(1) Начиная с роста 1,36 м или веса 36 кг, ребенок может, как взрослый пассажир, пристегиваться непосредственно ремнем безопасности сиденья автомобиля.

(2) Запрещается, если установлено переднее двухместное сиденье.

(3) **НИ В КОЕМ СЛУЧАЕ НЕ УСТАНАВЛИВАЙТЕ НА СИДЕНЬЕ ПЕРЕДНЕГО ПАССАЖИРА ДЕТСКОЕ СИДЕНЬЕ ПРОТИВ НАПРАВЛЕНИЯ ДВИЖЕНИЯ, ПОСКОЛЬКУ ПРИ АВАРИИ РЕБЕНОК МОЖЕТ ПОЛУЧИТЬ СЕРЬЕЗНЫЕ ТРАВМЫ И ДАЖЕ ПОГИБНУТЬ.**

ОБЕСПЕЧЕНИЕ БЕЗОПАСНОСТИ ДЕТЕЙ (продолжение)

Категория сиденья (вес ребенка)	Места, пригодные для установки детского сиденья					
	Двойная кабина					
	С ПОДУШКОЙ БЕЗОПАСНОСТИ ПАССАЖИРА		БЕЗ ПОДУШКИ БЕЗОПАСНОСТИ ПАССАЖИРА		Задние боковые места	Центральные задние места
	Переднее среднее пассажирское место (3)	Переднее боковое пассажирское место (3)	Переднее среднее пассажирское место (2)	Переднее боковое пассажирское место (2)		
Категория 0, 0+ (вес меньше 13 кг)	X	X	U	U	U	X
Категория I (вес от 9 до 18 кг)	X	X	U	U	U	X
Категория II и III (1) **(вес от 15 до 36 кг)**	X	X	X	X	U	X

X: место непригодно для установки детского сиденья данной возрастной категории.
U: место пригодно для установки «универсального» для данной возрастной категории детского сиденья с креплением ремнем. Убедитесь, что установка сиденья возможна.

(1) Начиная с роста 1,36 м или веса 36 кг, ребенок может, как взрослый пассажир, пристегиваться непосредственно ремнем безопасности сиденья автомобиля.

(2) Место пригодно только для установки детского сиденья против направления движения.

(3) **НИ В КОЕМ СЛУЧАЕ НЕ УСТАНАВЛИВАЙТЕ НА СИДЕНЬЕ ПЕРЕДНЕГО ПАССАЖИРА ДЕТСКОЕ СИДЕНЬЕ ПРОТИВ НАПРАВЛЕНИЯ ДВИЖЕНИЯ, ПОСКОЛЬКУ ПРИ АВАРИИ РЕБЕНОК МОЖЕТ ПОЛУЧИТЬ СЕРЬЕЗНЫЕ ТРАВМЫ И ДАЖЕ ПОГИБНУТЬ.**

ОБЕСПЕЧЕНИЕ БЕЗОПАСНОСТИ ДЕТЕЙ (продолжение)

Категория сиденья (вес ребенка)	Места, пригодные для установки детского сиденья					
	Грузопассажирский автомобиль с подушкой безопасности переднего пассажира					
	Переднее среднее пассажирское место (2)	Переднее боковое пассажирское место (2)	Боковые задние места второго ряда	Центральное заднее место второго ряда	Боковые задние места третьего ряда	Центральное заднее место третьего ряда
Категория 0, 0+ (вес меньше 13 кг)	X	X	X	U	X	X
Категория I (вес от 9 до 18 кг)	X	X	UF	U	X	X
Категория II и III (1) **(вес от 15 до 36 кг)**	X	X	UF	U	L1	L1

X : место непригодно для установки детского сиденья данной возрастной категории.
U : место пригодно для установки «универсального» для данной возрастной категории детского сиденья с креплением ремнем. Убедитесь, что установка сиденья возможна.
UF: место пригодно только для установки «универсального» для данной возрастной категории детского сиденья по направлению движения, с креплением ремнем; убедитесь, что установка сиденья возможна.
L1 : место пригодно для установки сертифицированных детских сидений RENAULT в виде подушки; используйте только подушку сиденья без спинки.

(1) Начиная с роста 1,36 м или веса 36 кг, ребенок может, как взрослый пассажир, пристегиваться непосредственно ремнем безопасности сиденья автомобиля.

(2) **НИ В КОЕМ СЛУЧАЕ НЕ УСТАНАВЛИВАЙТЕ НА СИДЕНЬЕ ПЕРЕДНЕГО ПАССАЖИРА ДЕТСКОЕ СИДЕНЬЕ ПРОТИВ НАПРАВЛЕНИЯ ДВИЖЕНИЯ, ПОСКОЛЬКУ ПРИ АВАРИИ РЕБЕНОК МОЖЕТ ПОЛУЧИТЬ СЕРЬЕЗНЫЕ ТРАВМЫ И ДАЖЕ ПОГИБНУТЬ.**

ОБЕСПЕЧЕНИЕ БЕЗОПАСНОСТИ ДЕТЕЙ (продолжение)

Категория сиденья (вес ребенка)	Места, пригодные для установки детского сиденья					
	Грузопассажирский автомобиль без подушки безопасности переднего пассажира					
	Переднее среднее пассажирское место (2)	Переднее боковое пассажирское место (2)	Боковые задние места второго ряда	Центральное заднее место второго ряда	Боковые задние места третьего ряда	Центральное заднее место третьего ряда
Категория 0, 0+ (вес меньше 13 кг)	U	U	X	U	X	X
Категория I (вес от 9 до 18 кг)	U	U	UF	U	X	X
Категория II и III (1) **(вес от 15 до 36 кг)**	X	X	UF	U	L1	L1

X : место непригодно для установки детского сиденья данной возрастной категории.

U : место пригодно для установки «универсального» для данной возрастной категории детского сиденья с креплением ремнем. Убедитесь, что установка сиденья возможна.

UF: место пригодно только для установки «универсального» для данной возрастной категории детского сиденья по направлению движения, с креплением ремнем; убедитесь, что установка сиденья возможна.

L1 : место пригодно для установки сертифицированных детских сидений RENAULT в виде подушки; используйте только подушку сиденья без спинки.

(1) Начиная с роста 1,36 м или веса 36 кг, ребенок может, как взрослый пассажир, пристегиваться непосредственно ремнем безопасности сиденья автомобиля.

(2) Место пригодно только для установки детского сиденья против направления движения.

ОБЕСПЕЧЕНИЕ БЕЗОПАСНОСТИ ДЕТЕЙ (продолжение)

Правильный выбор

Безопасность Ваших детей зависит также и от Вас.

Чтобы обеспечить Вашему ребенку максимальную защиту, используйте детские сиденья, предлагаемые дилерской сетью RENAULT.

Предлагаемые системы безопасности адаптированы для всех возрастных категорий. Эти системы были разработаны в сотрудничестве с фирмами-изготовителями и испытаны на автомобилях RENAULT.

Обратитесь на сервисную станцию RENAULT с просьбой о помощи в установке детского сиденья.

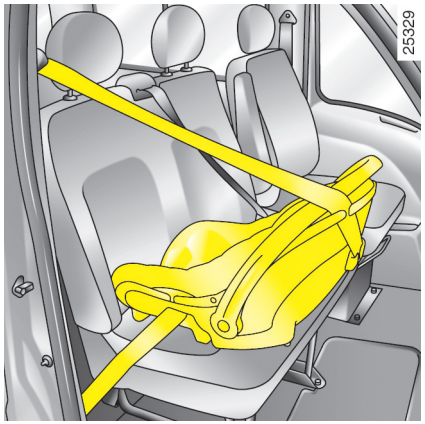

Категории 0 и 0+ (от 0 до 13 кг)

До двух лет шея у детей очень хрупкая. Рекомендуем перевозить детей в положении против направления движения в сиденье корзиночного типа. В этом положении обеспечивается максимальная безопасность.

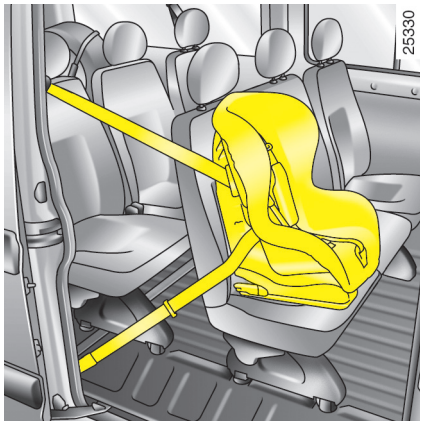

Категория 1 (от 9 до 18 кг)

В возрасте от 2 до 4 лет таз ребенка недостаточно сформирован; ремень безопасности с креплением в трех точках не всегда хорошо удерживает ребенка; в случае фронтального удара велик риск травмы брюшной полости. Следует использовать охватывающее сиденье, которое позволяет поддержать ребенка с помощью специального детского ремня безопасности или специальной упругой подушки.

Чтобы исключить вероятность снижения уровня Вашей безопасности, мы рекомендуем Вам использовать дополнительное оборудование, рекомендованное RENAULT, поскольку оно приспособлено для Вашего автомобиля. Гарантия RENAULT распространяется только на такое оборудование.

ОБЕСПЕЧЕНИЕ БЕЗОПАСНОСТИ ДЕТЕЙ (продолжение)

Категории 2 (от 15 до 25 кг) и 3 (от 22 до 36 кг)

Чтобы правильно поддерживать таз ребенка младше 10 лет, ростом 1,36 м и массой менее 36 кг, рекомендуется использовать детское сиденье в виде подушки с направляющими для ремней, обеспечивающими скольжение ремня безопасности автомобиля по бедрам ребенка без перекручивания.

Сиденье в виде подушки с регулируемой по высоте спинкой и с направляющими для ремней безопасности рекомендовано для того, чтобы ремень как можно ближе прилегал к шее ребенка, но не касался ее.

Выдвиньте подголовник максимально вверх, чтобы можно было плотно прижать спинку детского сиденья к спинке сиденья автомобиля.

В случае использования сиденья без спинки высота подголовника должна быть отрегулирована в соответствии с ростом ребенка; верхний край подголовника должен быть установлен вровень с верхней частью головы ребенка и ни в коем случае не должен находиться ниже уровня его глаз.

Согласно нормам устройства безопасности для детей делятся на 5 категорий:

Категория 0 : от 0 до 10 кг
Категория 0+: от 0 до 13 кг
Категория 1 : от 9 до 18 кг
Категория 2 : от 15 до 25 кг
Категория 3 : от 22 до 36 кг

ВНИМАНИЕ!

Запрещается устанавливать на сиденье переднего пассажира детское сиденье против направления движения, если автомобиль оборудован подушкой безопасности переднего пассажира. Это может привести к серьезным травмам при срабатывании подушки безопасности.

Наклейка (на приборной панели) и маркировка (на солнцезащитном козырьке со стороны переднего пассажира) напоминают Вам об этом.

ОБЕСПЕЧЕНИЕ БЕЗОПАСНОСТИ ДЕТЕЙ (продолжение)

БЕЗОПАСНОСТЬ ДЕТЕЙ

– Запрещается вносить какие либо изменения в конструкцию установленных в автомобиле устройств обеспечения безопасности (ремни безопасности, сиденья, узлы крепления).

– Строго придерживайтесь инструкций изготовителя по установке используемого Вами устройства безопасности.

– Никогда не одевайте ребенка в слишком объемную одежду и следите за тем, чтобы между ребенком и устройством безопасности не оказались никакие посторонние предметы.

– Ремень безопасности должен быть хорошо натянут, чтобы детское сиденье было надежно зафиксировано в автомобиле. Регулярно проверяйте натяжение.

– Ни в коем случае не пропускайте плечевую ветвь ремня под рукой или за спиной.

– Ремни детского сиденья или ремень безопасности должны быть хорошо натянуты и плотно прилегать к туловищу ребенка.

– Ни в коем случае не разрешайте ребенку стоять или сидеть на коленях на сиденье во время движения.

– Следите, чтобы ребенок сохранял правильное положение во время движения автомобиля - в частности, во время сна.

– Закрепите детское сиденье ремнем безопасности, даже если оно не занято; в случае удара оно может причинить травмы пассажирам и водителю.

– После серьезной аварии обязательно проверьте ремни и те устройства безопасности, которые были установлены на автомобиле в момент аварии.

– Ни в коем случае не оставляйте ребенка в автомобиле без присмотра, даже если он сидит в детском сиденье.

– Включите устройство блокировки замков задних дверей (если имеется).

– Следите за тем, чтобы ребенок не выходил из автомобиля со стороны проезжей части.

– Подавайте хороший пример детям: пристегивайтесь ремнями безопасности.

ПРИБОРНАЯ ПАНЕЛЬ С ЛЕВОСТОРОННИМ РАСПОЛОЖЕНИЕМ РУЛЕВОГО КОЛЕСА

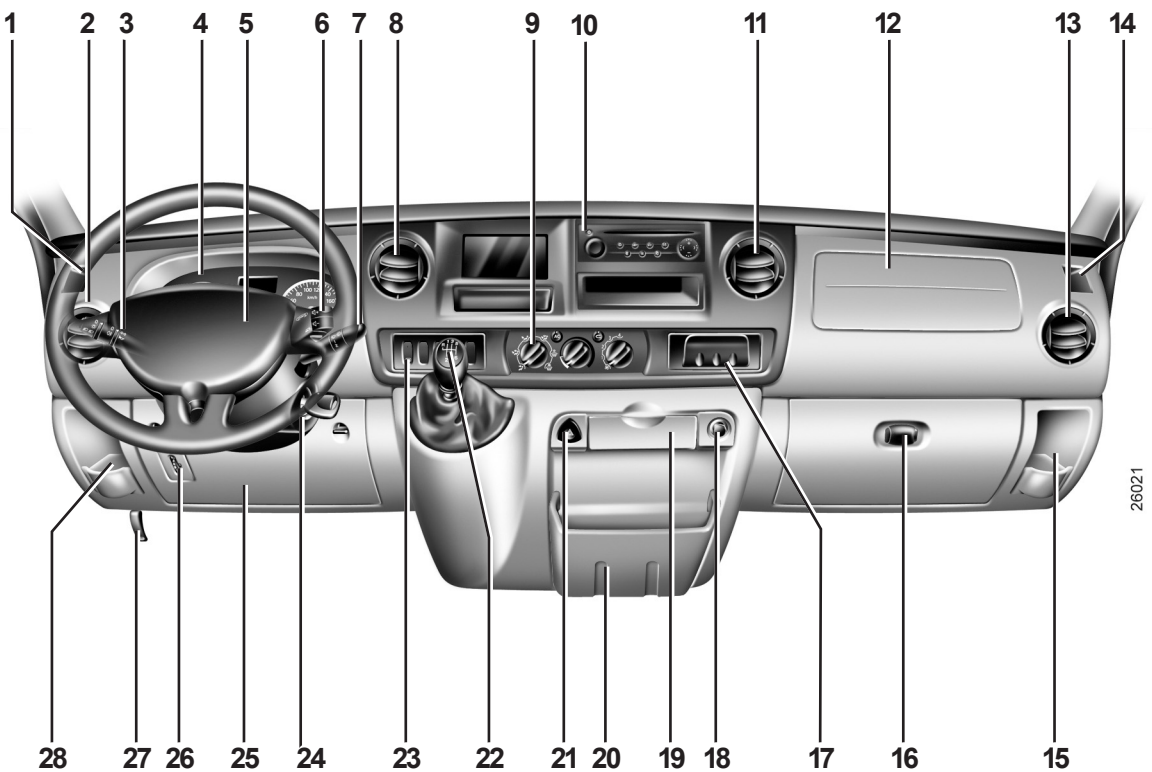

ПРИБОРНАЯ ПАНЕЛЬ С ЛЕВОСТОРОННИМ РАСПОЛОЖЕНИЕМ РУЛЕВОГО КОЛЕСА (продолжение)

Состав оборудования, описываемого ниже, ЗАВИСИТ ОТ ВАРИАНТА ИСПОЛНЕНИЯ АВТОМОБИЛЯ, А ТАКЖЕ СТРАНЫ ПОСТАВКИ.

1 Решетка обдува бокового стекла.

2 Боковой дефлектор.

3 Рычаг переключателя:
- указателей поворота,
- наружного освещения,
- заднего противотуманного фонаря,
- звуковой сигнализации.

4 Щиток приборов.

5 Место, отведенное под установку подушки безопасности водителя.

6 Органы дистанционного управления автомагнитолой.

7
- Рычаг переключателя стеклоочистителя/стеклоомывателя ветрового стекла.
- Кнопка управления выводом данных на дисплей бортового компьютера.

8 Центральный дефлектор.

9 Выключатели системы отопления.

10 Место для:
- автомагнитолы,
- дисплея (автомагнитола, время, температура),
- системы навигации,
- вещевого ящика,
- контрольного прибора.

11 Центральный дефлектор.

12 Вещевой ящик или место, отведенное под установку подушки безопасности пассажира.

13 Боковой дефлектор.

14 Решетка обдува бокового стекла.

15 Подстаканник со стороны пассажира.

16 Вещевой ящик.

17 Папка для документов, бумаг.

18 Прикуриватель.

19 Пепельница.

20 Отделение для документов.

21 Выключатель аварийной сигнализации

22 Рычаг переключения передач.

23 Выключатели:
- электрообогрева заднего стекла,
- системы поддержания/ограничения скорости,
- пневматической подвески,
- электрообогрева ветрового стекла.

24 Замок зажигания.

25 Коробка с плавкими предохранителями.

26 Регулятор направления света фар в вертикальной плоскости.

27 Рукоятка открытия замка капота.

28 Подстаканник со стороны водителя.

ПРИБОРНАЯ ПАНЕЛЬ С ПРАВОСТОРОННИМ РАСПОЛОЖЕНИЕМ РУЛЕВОГО КОЛЕСА

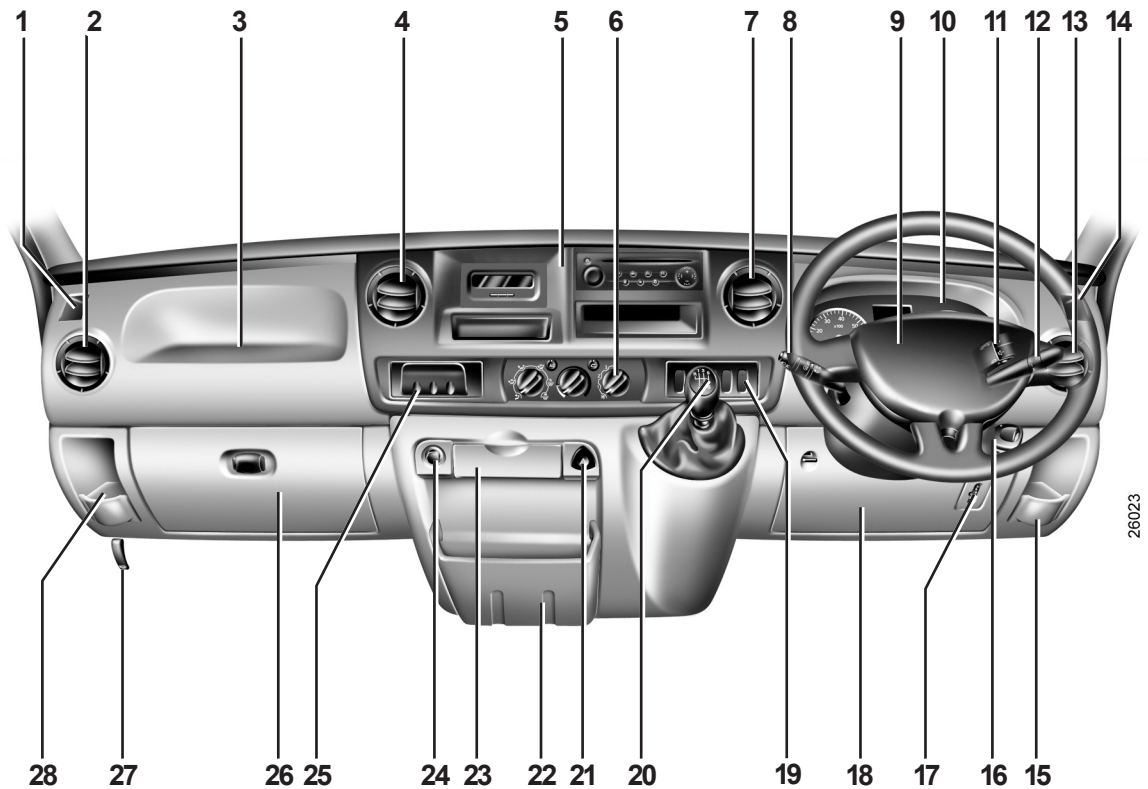

ПРИБОРНАЯ ПАНЕЛЬ С ПРАВОСТОРОННИМ РАСПОЛОЖЕНИЕМ РУЛЕВОГО КОЛЕСА (продолжение)

Состав оборудования, описываемого ниже, ЗАВИСИТ ОТ ВАРИАНТА ИСПОЛНЕНИЯ АВТОМОБИЛЯ, А ТАКЖЕ СТРАНЫ ПОСТАВКИ.

1 Решетка обдува бокового стекла.

2 Боковой дефлектор.

3 Вещевой ящик или место, отведенное под установку подушки безопасности пассажира.

4 Центральный дефлектор.

5 Место для:
- автомагнитолы,
- дисплея (автомагнитола, время, температура),
- системы навигации,
- вещевого ящика.

6 Выключатели системы отопления.

7 Центральный дефлектор.

8 Рычаг переключателя:
- указателей поворота,
- наружного освещения,
- заднего противотуманного фонаря,
- звуковой сигнализации.

9 Место, отведенное под установку подушки безопасности водителя.

10 Щиток приборов.

11 Органы дистанционного управления автомагнитолой.

12 Рычаг переключателя стеклоочистителя/стеклоомывателя ветрового стекла.

13 Боковой дефлектор.

14 Решетка обдува бокового стекла.

15 Подстаканник со стороны водителя.

16 Замок зажигания.

17 Органы управления электрической регулировкой света фар в вертикальной плоскости.

18 Коробка с плавкими предохранителями.

19 Выключатели:
- электрообогрева заднего стекла,
- системы поддержания/ограничения скорости,
- пневматической подвески,
- электрообогрева ветрового стекла,
- контрольного прибора.

20 Рычаг переключения передач.

21 Выключатель аварийной сигнализации

22 Отделение для документов.

23 Пепельница.

24 Прикуриватель.

25 Папка для документов, бумаг.

26 Вещевой ящик.

27 Рукоятка открытия замка капота.

28 Подстаканник со стороны пассажира.

ЩИТОК ПРИБОРОВ: сигнальные лампы

Наличие и функционирование сигнальных ламп ЗАВИСИТ ОТ КОМПЛЕКТАЦИИ АВТОМОБИЛЯ И СТРАНЫ ПОСТАВКИ.

При включении сигнальной лампы SERV рекомендуем срочно обратиться на сервисную станцию RENAULT.

При включении сигнальной лампы STOP необходимо немедленно остановиться, как только позволят условия движения. Обратитесь на сервисную станцию RENAULT.

Включение некоторых сигнальных ламп сопровождается появлением сообщения на щитке приборов ***A***.

Сигнальная лампа минимального уровня топлива в баке

Эта сигнальная лампа должна погаснуть после запуска двигателя. Если сигнальная лампа загорелась или не гаснет, необходимо срочно заправить бак топливом.

Сигнальная лампа включения противотуманных фар

Сигнальная лампа включения заднего противотуманного фонаря

Сигнальная лампа включения дальнего света фар

Сигнальная лампа включения ближнего света фар

Сигнальная лампа включения указателя левого поворота

Сигнальная лампа включения указателя правого поворота

Сигнальная лампа разряда аккумуляторной батареи

Она должна погаснуть сразу после запуска двигателя. Если она загорелась при движении автомобиля, это указывает на повышенный или пониженный ток заряда батареи. Остановитесь и обратитесь на сервисную станцию RENAULT.

Сигнальная лампа подушки безопасности

Загорается при включении зажигания и гаснет через несколько секунд. Если при включении зажигания сигнальная лампа не загорается или начинает мигать, это свидетельствует о неисправности системы подушек безопасности. Срочно обратитесь на сервисную станцию RENAULT.

Сигнальная лампа противосажевого фильтра

См. раздел «Особенности автомобилей с дизельным двигателем, оснащенных фильтром системы вентиляции салона» в главе 2.

Сигнальная лампа системы поддержания/ограничения скорости

См. разделы «Система поддержания/ограничения скорости» в главе 2.

Сигнальная лампа включения стояночного тормоза и сигнальная лампа неисправности тормозной системы

Если лампа загорается при торможении, это указывает на низкий уровень тормозной жидкости; продолжать движение опасно, обратитесь за помощью на сервисную станцию RENAULT.

ЩИТОК ПРИБОРОВ: сигнальные лампы (продолжение)

Наличие и функционирование сигнальных ламп ЗАВИСИТ ОТ КОМПЛЕКТАЦИИ АВТОМОБИЛЯ И СТРАНЫ ПОСТАВКИ.

Сигнальная лампа системы электронной блокировки запуска двигателя

Данная сигнальная лампа выполняет несколько функций, см. раздел «Система электронной блокировки запуска двигателя» в главе 1.

Сигнальная лампа непристегнутого ремня безопасности

Лампа включается и горит непрерывно после запуска двигателя, затем, при достижении скорости примерно 10 км/ч, если ремень безопасности не пристегнут, в течение примерно 90 секунд лампа мигает и раздается звуковой сигнал.

Сигнальная лампа предпускового подогрева/неисправности электронных систем и наличия воды в дизельном топливе (на моделях с бензиновым или дизельным двигателем) **и предпускового подогрева** (на моделях с дизельным двигателем).
Сигнальная лампа неисправности электронных систем автомобиля или наличия воды в дизельном топливе (на автомобилях с бензиновым и дизельным двигателем).
Если сигнальная лампа загорается при движении, это свидетельствует о неисправности в электрических цепях или электронных устройствах, или о наличии воды в дизельном топливе. Срочно обратитесь на сервисную станцию RENAULT.
Сигнальная лампа предпускового подогрева
Сигнальная лампа должна гореть, когда ключ в замке зажигания находится в положении **M**, это указывает на то, что предпусковой подогрев включен. Сигнальная лампа гаснет, когда свечи нагреты до требуемой температуры и двигатель готов к запуску.

Не используется

Не используется

Сигнальная лампа экстренной остановки STOP

Эта сигнальная лампа должна погаснуть после запуска двигателя. Включается одновременно с другими сигнальными лампами.
При включении этой сигнальной лампы необходимо немедленно остановиться, как только позволят условия движения. Обратитесь на сервисную станцию RENAULT.

Сигнальная лампа системы поддержания курсовой устойчивости (ESP) и антипробуксовочной системы (ASR).

Загорание сигнальной лампы может быть вызвано несколькими причинами, см. разделы «Система поддержания курсовой устойчивости (ESP)» и «Антипробуксовочная система (ASR)» в главе 2.

Не используется

Не используется

Не используется

ЩИТОК ПРИБОРОВ: сигнальные лампы (продолжение)

Наличие и функционирование сигнальных ламп ЗАВИСИТ ОТ КОМПЛЕКТАЦИИ АВТОМОБИЛЯ И СТРАНЫ ПОСТАВКИ.

Сигнальная лампа падения давления масла в двигателе

Сигнальная лампа гаснет сразу после запуска двигателя; если она загорается во время движения, немедленно остановитесь и выключите зажигание. Проверьте уровень масла. Если уровень нормальный, причина загорания лампы иная, и Вам следует обратиться на сервисную станцию RENAULT.

Сигнальная лампа неисправности пневматической подвески

Обратитесь на сервисную станцию RENAULT.

Сигнальная лампа неисправности антиблокировочной системы

Лампа загорается примерно на три секунды при включении зажигания и затем гаснет. Если лампа загорается во время движения автомобиля, это свидетельствует о неисправности антиблокировочной системы, и в этом случае торможение будет происходить как на автомобиле, не оборудованном такой системой.
Обратитесь на сервисную станцию RENAULT.

Сигнальная лампа неисправности системы впрыска/ Сигнальная лампа температуры охлаждающей жидкости

Сигнальная лампа серьезной неисправности системы впрыска
Если она мигает во время движения, это свидетельствует о неисправности системы впрыска. Немедленно остановитесь, выключите зажигание и обратитесь на сервисную станцию RENAULT.

Сигнальная лампа температуры охлаждающей жидкости
Если она зажглась и горит постоянно при движении автомобиля, это указывает на перегрев двигателя. Остановитесь и дайте двигателю поработать на холостом ходу одну или две минуты. Температура должна понизиться. Если этого не произошло, остановите двигатель. Дайте двигателю остыть и проверьте уровень охлаждающей жидкости. При необходимости обратитесь на сервисную станцию RENAULT.

Сигнальная лампа системы контроля отработавших газов

На автомобилях, оборудованных такой системой, она загорается при включении зажигания, после чего гаснет.
– Если лампа горит постоянно, срочно обратитесь на сервисную станцию RENAULT.
– Если лампа мигает, снижайте частоту вращения коленчатого вала двигателя, пока мигание не прекратится. Срочно обратитесь на сервисную станцию RENAULT.

См. раздел «Рекомендации по уменьшению токсичности отработавших газов, экономии топлива и вождению» в главе 2.

Сигнальная лампа необходимости обслуживания

Она загорается при включении зажигания и гаснет через 3 секунды. Если она загорается при движении, рекомендуем обратиться на ближайшую сервисную станцию RENAULT. Она может гореть одна или совместно с другими сигнальными лампами.

ЩИТОК ПРИБОРОВ: дисплеи и индикаторы

Тахометр *1* (единица деления шкалы - 100)

Спидометр *2* (км или мили в час)

Звуковой сигнал превышения скорости

В зависимости от комплектации автомобиля при превышении скорости 120 км/ч каждые 40 секунд раздается звуковой сигнал длительностью примерно 10 секунд.

ЩИТОК ПРИБОРОВ: дисплеи и индикаторы (продолжение)

Указатель уровня топлива *3*

Число квадратных делений указывает на уровень топлива. При минимальном уровне топлива квадратные деления гаснут и загорается сигнальная лампа минимального остатка топлива.

Указатель температуры охлаждающей жидкости *5*

При нормальной работе горят четыре квадратных деления. Количество горящих делений зависит от температуры охлаждающей жидкости. Тревогу должно вызывать только загорание трех последних квадратных делений.

Многофункциональная клавиша *6*

Последовательно нажимая на эту кнопку можно изменить информацию, выводимую на дисплей, обнулить счетчик пробега за поездку, установить точное время на часах, встроенных в щиток приборов.

Многофункциональный дисплей *4*

Сигнальная лампа минимального уровня масла в двигателе

В течение приблизительно 30 секунд после запуска двигателя на дисплее загорается сигнальная лампа минимального уровня масла в двигателе.
См. раздел «Уровень масла в двигателе» в главе 4.

Счетчик суммарного пробега, часы (кроме автомобилей с хронотахографом) и **счетчик пробега за поездку**. Показания выводятся на дисплей в течение приблизительно 30 секунд после включения зажигания.

ИЛИ

Бортовой компьютер

См. раздел “Бортовой компьютер” в главе 1.

БОРТОВОЙ КОМПЬЮТЕР

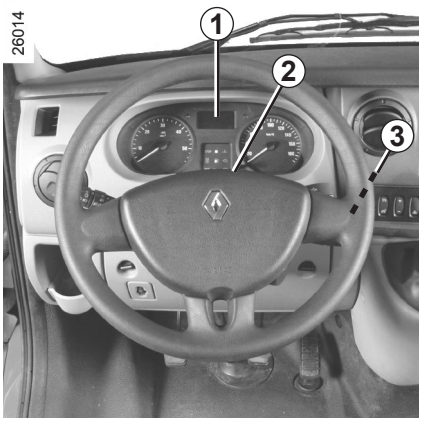

Дисплей *1*

Кнопка обнуления показаний бортового компьютера и счетчика пробега за поездку *2*

Для обнуления показаний счетчика пробега за поездку следует переключить дисплей в режим «Счетчик пробега за поездку».

Управление отображением данных на дисплее *3*

При коротких нажатиях на кнопку ***3*** на дисплее будет последовательно отображаться следующая информация:

a) суммарный пробег;
b) пробег за поездку;
c) расход топлива;
d) средний расход топлива;
e) текущий расход топлива;
f) предполагаемый запас хода на остающемся топливе;
g) пройденное расстояние;
h) средняя скорость;
i) заданное значение скорости (для системы ограничения/поддержания скорости);
j) пробег до предстоящей очередной замены масла.

Примеры индикации см. далее в специальной таблице.

Пояснения к показаниям дисплея после обнуления показаний бортового компьютера

Чем больше расстояние, пройденное с момента последней операции обнуления, тем стабильнее и достовернее будут показания средней скорости, среднего расхода топлива и запаса хода на оставшемся в баке топливе.

На первых нескольких километрах пробега после обнуления компьютера Вы можете заметить следующее:

– запас хода на имеющемся в баке топливе увеличивается во время движения. Это нормально, так как средний расход топлива может уменьшаться в следующих случаях:

  – автомобиль закончил разгон;

  – температура двигателя достигла нормы (а обнуление расчетных показателей было произведено при холодном двигателе);

  – Вы выехали из города на автостраду.

  Таким образом, при уменьшении среднего расхода топлива запас хода увеличивается.

– Средний расход топлива увеличивается, когда двигатель работает на холостом ходу.

  Это нормально, так как компьютер учитывает количество топлива, израсходованного в режиме холостого хода.

Примечание: при превышении емкости памяти одного из запоминающих устройств обнуление происходит автоматически.

БОРТОВОЙ КОМПЬЮТЕР (продолжение)

Индикация нижеперечисленной информации на щитке приборов зависит от комплектации автомобиля и страны поставки.

Пример управления отображением данных на дисплее последовательными нажатиями на клавишу *3*		Пояснения к показаниям дисплея
1352 KM	24320	**a) Счетчик суммарного пробега (одометр),** (кроме автомобилей с хронотахографом).
352.1 KM L	24321	**b) Пробег за поездку.**
21.3 L	24322	**c) Количество израсходованного топлива** с момента последнего обнуления показаний бортового компьютера.
7.1 L/100	24323	**d) Средний расход топлива** с момента последнего обнуления показаний бортового компьютера. Значение среднего расхода топлива отображается на дисплее после прохождения автомобилем 400 м пути с учетом пройденного расстояния и количества израсходованного топлива с момента последнего обнуления расчетных показателей.

БОРТОВОЙ КОМПЬЮТЕР (продолжение)

Индикация нижеперечисленной информации на щитке приборов зависит от комплектации автомобиля и страны поставки.

Пример управления отображением данных на дисплее последовательными нажатиями на клавишу *3*		Пояснения к показаниям дисплея
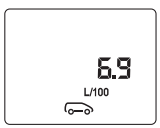	24324	**e) Текущий расход топлива** Текущий расход топлива отображается на дисплее после достижения автомобилем скорости 25 км/ч.
	24325	**f) Расчетный запас хода на остающемся в баке топливе** При расчете запаса хода учитывается средний расход топлива с момента последнего обнуления расчетных показателей. Значение отображается на дисплее после прохождения автомобилем 400 м пути.
	24326	g) **Пройденный путь** с момента последнего обнуления расчетных показателей.
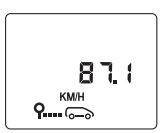	24327	**h) Средняя скорость** с момента последнего обнуления расчетных показателей. Значение отображается на дисплее после прохождения автомобилем 400 м пути.
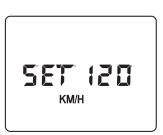	24349	**i) Скорость, заданная для системы поддержания или ограничения скорости** См. разделы «Система поддержания скорости» и «Система ограничения скорости» в главе 2.

БОРТОВОЙ КОМПЬЮТЕР (продолжение)

Индикация нижеперечисленной информации на щитке приборов зависит от комплектации автомобиля и страны поставки.

Пример управления отображением данных на дисплее последовательными нажатиями на клавишу *3*	Пояснения к показаниям дисплея
25371	**j) Пробег до предстоящей очередной замены масла.** Появляется на дисплее, если до предстоящей очередной замены масла осталось менее 3000 км. Символ 🔧 мигает (в течение 30 секунд, если на дисплей не выводится информация «пробег до предстоящей очередной замены масла», или постоянно при индикации «пробег до предстоящей очередной замены масла») **Если наступил срок очередной замены масла:** Загорается сигнальная лампа SERV и символ 🔧 начинает непрерывно мигать вне зависимости от того, какая информация была выбрана на дисплее. **В этом случае Вам необходимо срочно заменить масло (самостоятельно или обратившись на сервисную станцию).**

Примечание: в зависимости от комплектации автомобиля, пробег до предстоящей очередной замены масла/технического обслуживания указывается с учетом выбранного стиля вождения. Значение пробега до очередной замены/обслуживания, таким образом, может уменьшаться быстрее и не соответствовать действительно пройденному расстоянию.

Обнуление показаний дисплея после замены масла

Если Вы производили замену масла самостоятельно, необходимо обнулить показания дисплея бортового компьютера. Для этого, в течение 10 секунд после включения зажигания:
– выжмите до упора педаль акселератора,
– три раза подряд нажмите на педаль тормоза.

Обнуление показаний произойдет, когда изображение ключа исчезнет с бортового компьютера. В противном случае повторите операцию.
Особый случай: обнуление показаний дисплея необходимо будет провести и в случае, если Вы произвели замену масла до наступления срока очередной замены масла. В этом случае, в подтверждение успешного обнуления на дисплее в течение 5 секунд будет изображение ключа.

ПОКАЗАНИЯ ВРЕМЕНИ И ТЕМПЕРАТУРЫ НАРУЖНОГО ВОЗДУХА

Установка точного времени *1*

После включения зажигания, когда на дисплее ***1*** отображаются суммарный пробег и время, нажмите и удерживайте кнопку ***2*** для перехода в режим «установка времени», затем отпустите кнопку:

– длительное нажатие на кнопку ***2*** позволит быстро «прокрутить» показания часов и минут;

– короткие нажатия на кнопку ***2*** позволят задать время минута за минутой.

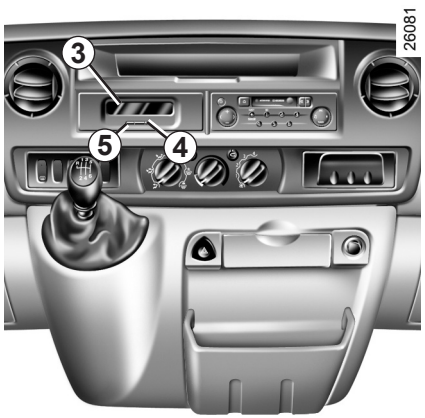

Установка точного времени *3*

Показания текущего времени и температуры наружного воздуха отображаются на дисплее ***3***.

При включенном зажигании нажимайте на кнопку:

4 для установки значения минут.

5 для установки значения часов.

Если автомобиль оборудован системой навигации или контрольным прибором, следует руководствоваться прилагаемой к ним инструкцией, чтобы ознакомиться с особенностями данной системы.

При отключении электрического питания (при отключении аккумуляторной батареи, обрыве провода электропитания и т. д.) показываемое часами значение времени сбивается.

Следует произвести установку времени.

В целях Вашей безопасности рекомендуем не настраивать часы при движении автомобиля.

СТЕКЛООЧИСТИТЕЛЬ/СТЕКЛООМЫВАТЕЛЬ

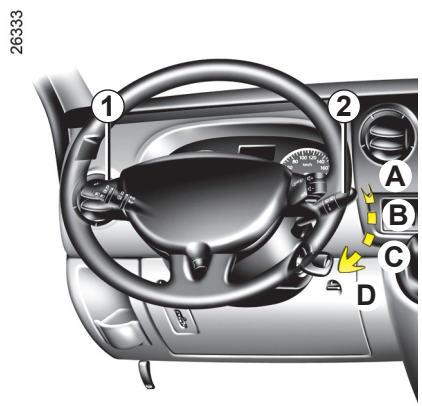

Стеклоочиститель/ стеклоомыватель переднего стекла

При включенном зажигании потяните рычаг подрулевого переключателя ***2*** на себя.

Очиститель ветрового стекла

При включенном зажигании поворачивайте рычаг подрулевого переключателя ***2*** параллельно рулевому колесу:

A Выключено.
B Прерывистый режим работы.
После каждого рабочего цикла щетки останавливаются на несколько секунд.
C Работа стеклоочистителя с малой частотой.
D Непрерывная работа с большой частотой.

При отрицательной температуре наружного воздуха следует убедиться, что щетки стеклоочистителей не примерзли к стеклу, так как это может привести к перегреву электродвигателя стеклоочистителей.

Следите за состоянием щеток. Их следует заменить, как только Вы заметите ухудшение качества очистки стекла (примерно раз в год).

Если Вы выключите зажигание при работающих стеклоочистителях (рычаг находится в положении ***A***), щетки остановятся в произвольном положении. Чтобы привести стеклоочистители в положение отключения, просто установите переключатель ***2*** в положение ***A***.

Стеклоочиститель ветрового стекла с функцией автоматического включения

Автоматический режим может как включаться, так и выключаться.

Чтобы включить этот режим, следует при включенном зажигании и остановленном двигателе два раза подряд перевести рычаг подрулевого переключателя ***1*** из положения «0» в положение, соответствующее включению габаритных огней.

Чтобы отключить эту функцию, при включенном зажигании и остановленном двигателе, следует один раз перевести переключатель ***1*** из положения «0» в положение, соответствующее включению габаритных огней.

При включенном зажигании поворачивайте рычаг подрулевого переключателя ***2*** параллельно рулевому колесу:

A остановка

B положение «Автоматическое включение стеклоочистителей». После установки рычага в это положение (при появлении капель воды на переднем стекле) стеклоочиститель включается автоматически на соответствующей скорости.

C непрерывная работа с малой частотой.

D непрерывная работа с большой частотой.

СТЕКЛООЧИСТИТЕЛЬ/СТЕКЛООМЫВАТЕЛЬ (продолжение)

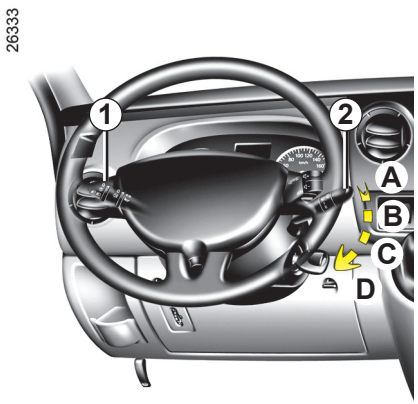

Автомобили с автоматическим изменением режима работы стеклоочистителей

При движении с включенными стеклоочистителями всякая остановка автомобиля приводит к уменьшению частоты их работы:

– если стеклоочиститель работал с большой частотой, то он переключается на работу с малой частотой.

– если стеклоочистители работали с малой частотой, то они переключаются на прерывистый режим работы.

Как только автомобиль трогается с места, стеклоочистители возвращаются в первоначальный режим работы.

Во время остановки автомобиля любое воздействие на рычаг подрулевого переключателя ***2*** имеет приоритет и отменяет автоматический режим управления.

Примечание: в случае механической блокировки стеклоочистителей (например, вследствие обледенения ветрового стекла) подача электропитания на стеклоочистители автоматически прекращается.

При каждом отключении зажигания следует обязательно вернуть рычаг в положение отключения - ***A***, чтобы затем включить автоматический режим работы стеклоочистителей.

Перед тем как проводить осмотр подкапотного пространства, установите рычаг переключателя стеклоочистителя в положение ***A*** (выключено).

Существует риск получить травму.

Перед мойкой автомобиля, установите рычаг переключателя в положение ***A*** (выключено), во избежание поломок щеток при самопроизвольном включении автоматических стеклоочистителей.

ПРИБОРЫ НАРУЖНОГО ОСВЕЩЕНИЯ И СИГНАЛИЗАЦИИ

Габаритные огни

Поверните крайнее кольцо рычага подрулевого переключателя ***1*** в положение, при котором метка ***2*** совместится с соответствующим символом.

Одновременно включается подсветка щитка приборов.

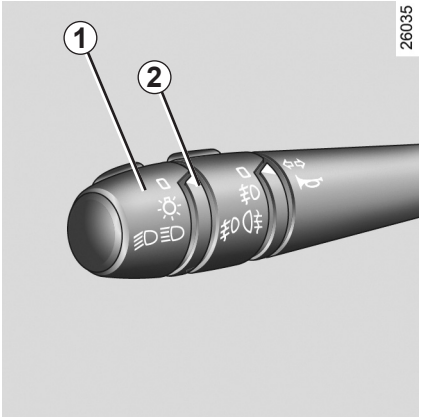

Фары ближнего света

Поверните крайнее кольцо рычага подрулевого переключателя ***1*** в положение, при котором метка ***2*** совместится с соответствующим символом.

На щитке приборов загорится сигнальная лампа.

Автоматический режим
(в зависимости от комплектации автомобиля)

При работающем двигателе ближний свет фар включается и выключается автоматически, в зависимости от уровня освещенности снаружи, без воздействия на рычаг подрулевого переключателя ***1*** (положение 0).

Автоматический режим может как включаться, так и выключаться.

Чтобы отключить или включить эту функцию, дважды переключите рычаг подрулевого переключателя ***1*** из положения «0» в положение «габаритные огни» при включенном зажигании и остановленном двигателе.

Перед поездкой в темное время суток проверьте исправность электрооборудования и отрегулируйте направление света фар (если загрузка автомобиля отличается от обычной). Необходимо следить за тем, чтобы наружные осветительные приборы автомобиля не были закрыты (например, грязью, снегом или перевозимыми грузами).

ПРИБОРЫ НАРУЖНОГО ОСВЕЩЕНИЯ И СИГНАЛИЗАЦИИ (продолжение)

Фары дальнего света

Если включен ближний свет фар, для включения дальнего света фар передвиньте рычаг подрулевого переключателя ***1*** на себя.

При включении дальнего света фар на щитке приборов загорается соответствующая сигнальная лампа.

Чтобы вновь включить ближний свет фар, еще раз передвиньте рычаг переключателя на себя.

Выключение наружного освещения

Установите крайнее кольцо рычага подрулевого переключателя ***1*** в первоначальное положение.

Звуковой сигнал напоминания о невыключенном освещении

Если Вы оставили включенными наружные осветительные приборы, но выключили зажигание, то при открытии двери водителя раздастся звуковой сигнал (предупреждающий о возможном разряде аккумуляторной батареи и т. п.).

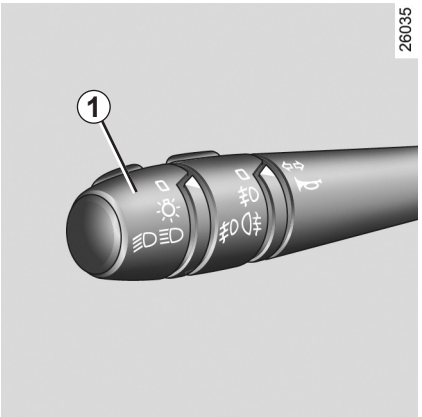

Функция «Сопровождение светом до дверей» (в зависимости от комплектации автомобиля)

Данная функция позволит Вам на короткое время включить ближний свет фар для освещения, когда Вы, например, открываете въездные ворота, ворота гаража и т. п.

При выключенном зажигании и выключенных фарах потяните на себя рычаг переключателя ***1*** - ближний свет фар загорится примерно на 30 секунд.

Каждое последующее нажатие на переключатель продлевает длительность освещения на 30 секунд. Максимальная длительность освещения составляет две минуты (четыре нажатия переключателя).

ПРИБОРЫ НАРУЖНОГО ОСВЕЩЕНИЯ И СИГНАЛИЗАЦИИ (продолжение)

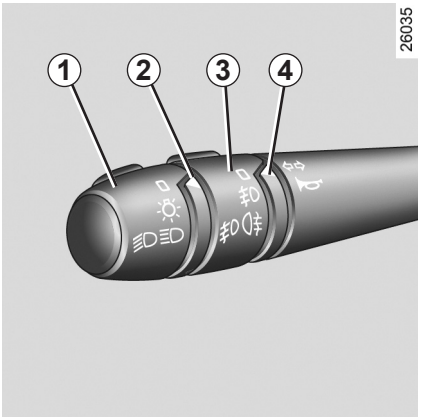

Противотуманные фары

Поверните среднее кольцо ***3*** рычага подрулевого переключателя в положение, при котором метка ***4*** совместится с соответствующим символом.

Противотуманные фары включаются, только если включены наружные осветительные приборы. На щитке приборов загорится сигнальная лампа.

Задний противотуманный фонарь

Поверните среднее кольцо ***3*** рычага подрулевого переключателя в положение, при котором метка ***4*** совместится с соответствующим символом.

Задний противотуманный фонарь включается, только если включены приборы наружного освещения. На щитке приборов загорится сигнальная лампа.

Не забывайте выключать задний противотуманный фонарь, когда в нем нет необходимости, чтобы не мешать другим участникам движения.

Когда наружные осветительные приборы выключаются, одновременно выключаются задний противотуманный фонарь и противотуманные фары (если они установлены).

ПРИБОРЫ НАРУЖНОГО ОСВЕЩЕНИЯ И СИГНАЛИЗАЦИИ (продолжение)

Электрическая регулировка света фар в вертикальной плоскости

Регулировка направления световых пучков в вертикальной плоскости производится с помощью регулятора ***A***.

Поверните регулятор ***A***, чтобы произвести регулировку фар в зависимости от нагрузки.

Регулятор работает лишь в случае, когда фары включены в режиме ближнего света.

Загрузка	Тип подвески	Положение регулятора
ГРУЗОПАССАЖИРСКИЙ		
Только с водителем или с пассажирами	**Все типы подвесок**	**0**
С пассажирами на всех местах и с грузом в багажном отделении (1)	**Пневматическая подвеска**	**0**
	Другие типы подвесок	**1**
Только с водителем и грузом в багажном отделении (1)	**Пневматическая подвеска**	**1**
	Другие типы подвесок	**2**
ФУРГОН		
Только с водителем	**Все типы подвесок**	**0**
Только с водителем и грузом в багажном отделении (1)	**Пневматическая подвеска**	**0 или 1** Согласно оценке водителя
	Другие типы подвесок	**2 или 3** Согласно оценке водителя
В других случаях		Согласно оценке водителя
АВТОМОБИЛИ С ПРОСТЫМ ИЛИ ДВОЙНЫМ ШАССИ, КАБИНОЙ И БОРТОВОЙ ПЛАТФОРМОЙ		
Только с водителем	**Все типы подвесок**	**0**
Только с водителем и нагруженной задней осью автомобиля (1)	**Пневматическая подвеска**	**1**
	Другие типы подвесок	**2**

(1) При загрузке, достигающей максимальной разрешенной массы.

ЗВУКОВАЯ И СВЕТОВАЯ СИГНАЛИЗАЦИЯ

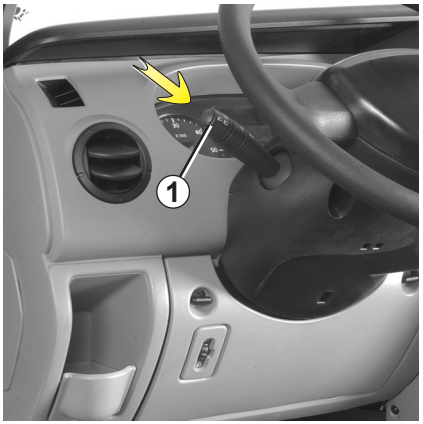

Звуковой сигнал

Нажмите до упора на рычаг подрулевого переключателя ***1***.

Сигнализация дальним светом фар

Потяните рычаг подрулевого переключателя ***1*** на себя.

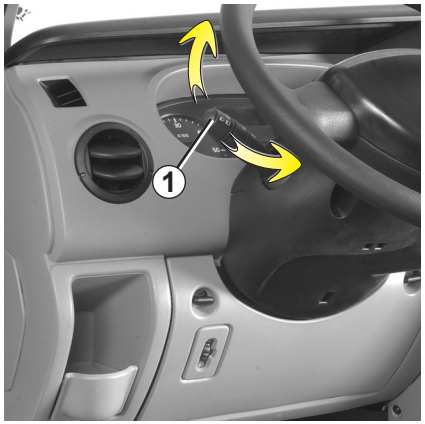

Указатели поворотов

Для включения указателей поворотов передвиньте рычаг подрулевого переключателя ***1*** в плоскости рулевого колеса в направлении предполагаемого поворота.

При движении по автостраде обычно не достаточно только поворотов рулевого колеса для автоматического возврата рычага подрулевого переключателя в нейтральное положение. Механизм включения указателей поворота имеет промежуточное положение, в котором Вы должны удерживать переключатель во время маневрирования, например, при смене полосы движения.

Когда Вы отпустите рычаг, он вернется в исходное положение автоматически.

Аварийная сигнализация

Нажмите на выключатель ***2***.

Одновременно начнут мигать все четыре указателя поворота.

Включение аварийной сигнализации необходимо для предупреждения других участников движения о том, что Вы:

– вынуждены остановиться в неположенном и даже запрещенном месте,

– Ваш автомобиль движется в особых условиях.

ТОПЛИВНЫЙ БАК

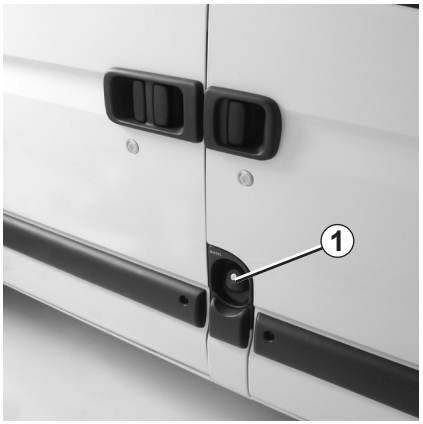

Заправка топливом

Отоприте замок пробки ключом.

Извлеките пробку ***1*** с помощью ключа.

Используемый объем топливного бака: приблизительно **100 л или 70 л** (в зависимости от комплектации автомобиля).

Заправка топливом

После первой автоматической остановки подачи топлива при заправке можно произвести еще не более двух включений подачи топлива с тем, чтобы в баке оставался свободный объем, необходимый для расширения топлива при повышении температуры.

Качество топлива

Обязательно используйте дизельное топливо. Избегайте попадания воды в топливный бак в процессе заправки. Запорное устройство и зону вокруг него следует своевременно очищать от пыли. Дизельное топливо должно быть хорошего качества.

Не смешивайте дизельное топливо с бензином даже в очень малом количестве.

Пробка заливной горловины топливного бака имеет оригинальную конструкцию. Если Вы решили заменить ее, убедитесь в том, что новая пробка того же типа и подходит к горловине. Обратитесь на сервисную станцию компании-производителя.

Никогда не подносите пробку заливной горловины топливного бака близко к открытому огню или источнику тепла.

Система прекращения подачи топлива в случае сильного удара автомобиля
Обратитесь к разделу «Система прекращения подачи топлива при сильном ударе автомобиля» в главе 5.

ТОПЛИВНЫЙ БАК (продолжение)

Постоянный запах топлива

В случае появления запаха топлива выполните следующее:

– остановите автомобиль, как только позволят условия движения, и выключите зажигание;

– включите аварийную сигнализацию и попросите всех пассажиров выйти из автомобиля, чтобы они находились на удалении от зоны движения;

– не пытайтесь сами устранить неисправность и не включайте зажигание до проверки системы квалифицированными специалистами сервисной станции компании-производителя.

Обслуживание системы подачи топлива (ЭБУ, электропроводка, топливопроводы, инжекторы, защитные крышки и т. д.) или изменение ее конструкции категорически запрещено, поскольку может угрожать Вашей безопасности (за исключением работ, выполняемых специалистами сервисной станции компании-производителя).