Глава 5: Практические советы

Запасное колесо 5.2
Набор инструментов/Декоративный колпак 5.4
Замена колеса 5.6
Комплект для накачивания шин 5.7
Шины (обеспечение безопасности) 5.11
Лампы фар и передних фонарей 5.14
боковых указателей поворота 5.15
задних фонарей 5.16
освещения салона 5.20
Предохранители 5.23
Аккумуляторная батарея: устранение неисправностей 5.26
Радиочастотный пульт дистанционного управления: элементы питания 5.29
Замена щеток стеклоочистителя 5.31
Место под установку автомагнитолы 5.32
Дополнительное оборудование 5.33
Система прекращения подачи топлива при столкновении автомобиля 5.34
Буксировка 5.35
Топливный фильтр дизельного двигателя 5.37
Неисправности 5.38

ЗАПАСНОЕ КОЛЕСО

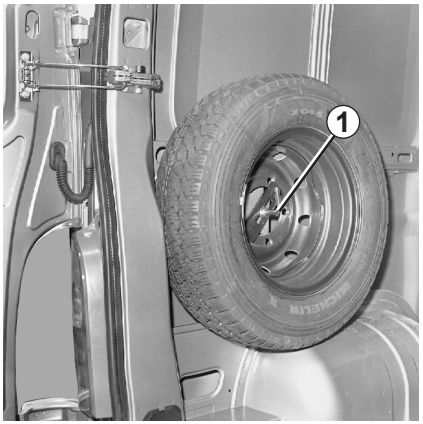

В заднем багажном отделении

(в зависимости от комплектации автомобиля)

С рукояткой *1*

Чтобы вынуть запасное колесо, отверните ручку ***1***.

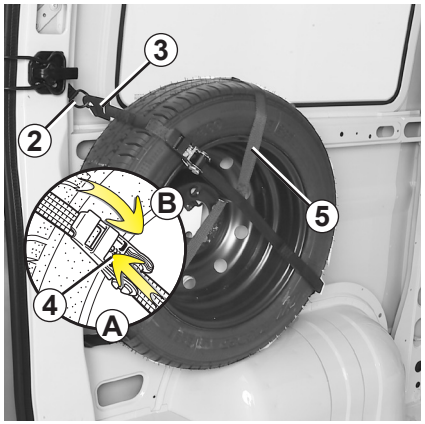

С ремнем *5*

Чтобы его снять

Нажмите на держатели ***4*** регулировочной пряжки замка (по стрелке ***A***) и откройте его (по стрелке ***B***), чтобы освободить ремень.

Выньте крюк ***3*** из удерживающего кольца ***2***.

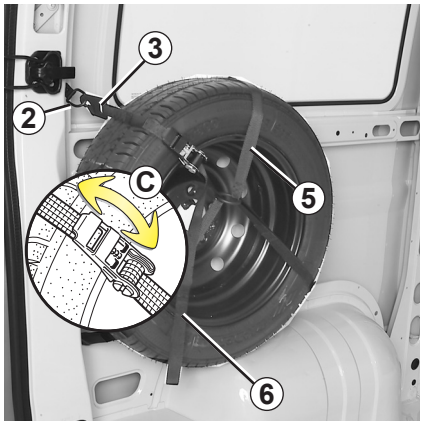

Для его обратной установки

Защелкните крюк ***3*** в удерживающем кольце ***2***.

Потяните за свободный конец ***6*** ремня.

Максимально затяните ремень, закрывая при этом замок (движение ***C***).

ЗАПАСНОЕ КОЛЕСО (продолжение)

При повреждении задней шины на нагруженном автомобиле необходимо вначале поднять автомобиль (используя ближайшую к поврежденному колесу точку установки домкрата), чтобы получить доступ к запасному колесу.

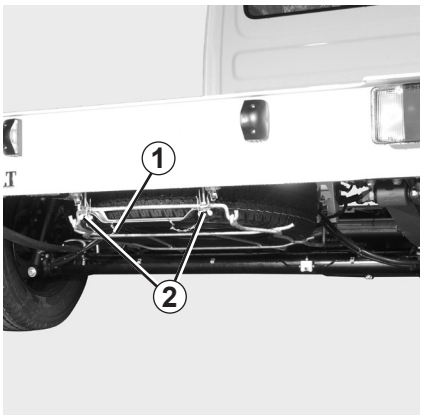

Под задним шасси

Чтобы его достать, извлеките штифты ***2***, затем выверните болты ***3***, чтобы освободить перекладину ***1*** и запасное колесо.

Если запасное колесо хранилось в течение нескольких лет, передайте его механику сервисной станции для проверки пригодности колеса к безопасному использованию.

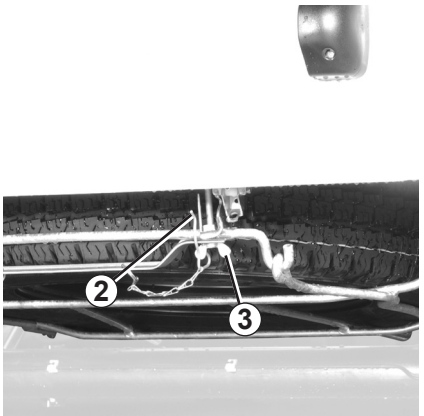

Чтобы вернуть его на место, проверьте правильность расположения короба для запасного колеса на перекладине ***1***, затем заверните до упора болты ***3*** и **обязательно** вставьте на место штифты ***2***.

НАБОР ИНСТРУМЕНТОВ

Инструменты находятся под сиденьем водителя.

Чтобы их извлечь, освободите набор инструментов ***1*** так, чтобы его можно было достать.

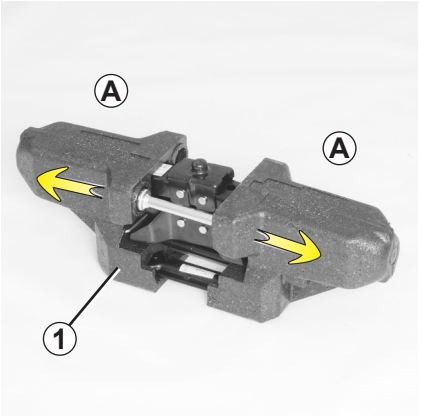

Отодвиньте два наконечника ***A*** блока, чтобы получить доступ к инструментам.

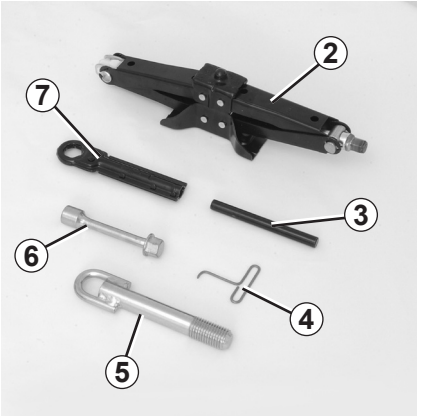

– домкрат ***2***,
– стержень ***3***,
– ключ для снятия декоративного колпака ***4***,
– буксировочное кольцо ***5***,
– наконечник ***6***,
– ключ с трещоткой ***7***.

Никакие предметы не должны находиться на полу перед водителем, т. к. в случае резкого торможения они могут попасть под педали и помешать их перемещению.

Домкрат предназначен только для замены колеса. Ни при каких обстоятельствах он не должен использоваться во время выполнения ремонтных работ под автомобилем.

НАБОР ИНСТРУМЕНТОВ (продолжение)

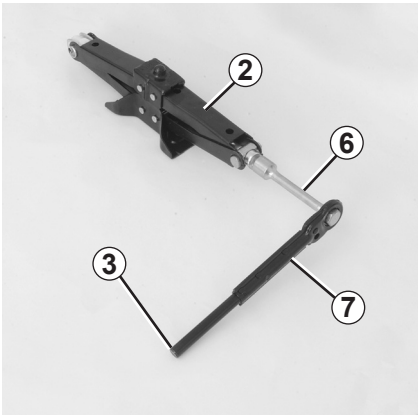

Домкрат в сборе

При укладке инструментов, установите их на наконечники ***A***, как они были установлены ранее (используя рисунки на наконечниках), и установите блок обязательно под сиденье. Никогда не оставляйте инструменты незакрепленными, т. к. они могут выпасть при торможении.

ДЕКОРАТИВНЫЙ КОЛЕСНЫЙ КОЛПАК

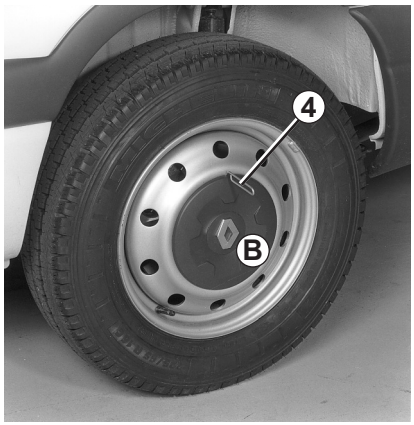

Декоративный колесный колпак *B*

Снимите его с помощью ключа для снятия декоративного колпака ***4*** (имеется в наборе инструментов).

ЗАМЕНА КОЛЕСА

Установите автомобиль на ровную, нескользкую, твердую площадку (если необходимо, подложите твердую опору под опорную пяту домкрата) и включите аварийную сигнализацию.

Включите стояночный тормоз, затем включите передачу (первую или заднего хода).

Попросите всех пассажиров выйти из автомобиля и держаться в стороне от проезжей части.

Слегка ослабьте болты крепления колеса, установив ключ с трещоткой ***2*** так, чтобы нажимать сверху вниз, а не тянуть снизу вверх.

Проверьте направление заворачивания/отворачивания ключа с трещоткой: поменяйте установку ключа, если направление неправильное.

Установите домкрат горизонтально и поместите его верхнюю часть под ближайшим к демонтируемому колесу гнездом ***3*** для установки домкрата под нижней частью кузова.

Вращая винт домкрата вручную, раздвиньте домкрат так, чтобы опорная пята зашла слегка под автомобиль. Если грунт мягкий, предварительно подложите под опорную пяту кусок доски.

Вставьте наконечник ***1*** и сделайте несколько оборотов, чтобы поднять колесо над грунтом.

Отверните болты и снимите центральный декоративный колпак.

Снимите колесо.

Установите запасное колесо на центральную ступицу.

Установите центральный декоративный колпак, затяните болты и опустите домкрат.

Опустив домкрат, затяните болты и срочно обратитесь на сервисную станцию для проверки затяжки болтов (момент затяжки: 172 Нм).

При повреждении шины немедленно замените колесо.

Поврежденную шину должен осмотреть (и отремонтировать, если это возможно) шиномонтажник.

КОМПЛЕКТ ДЛЯ НАКАЧИВАНИЯ ШИН

Комплект предназначен для ремонта протектора шины ***A***, размер повреждения которого не превышает **4** миллиметра. Он непригоден для ремонта повреждений размером более **4** миллиметров и порезов боковой поверхности ***B*** шины.

Кроме того, убедитесь, что колесный диск находится в исправном состоянии.

Не используйте комплект, если шина повреждена вследствие движения с проколотой шиной.

Перед проведением ремонта внимательно осмотрите боковые поверхности шин.

Кроме того, движение, когда давление в шинах недостаточно или отсутствует (шины проколоты), может привести к снижению безопасности и к невозможности ремонта шин.

Приведенный способ ремонта является временной мерой

Поврежденную шину должен осмотреть (и отремонтировать, если это возможно) шиномонтажник.

Для замены трубки для накачивания шины и баллона со средством обратитесь на сервисную станцию RENAULT.

При замене шины, отремонтированной при помощи данного комплекта, Вы должны предупредить об этом шиномонтажника.

Во время движения, вследствие наличия в шине специального средства, может ощущаться незначительная вибрация.

Комплект сертифицирован только для накачивания шин автомобиля, к которому он первоначально прилагается.

Ни в коем случае не используйте этот комплект для накачивания шин другого автомобиля или любых других надувных предметов (надувного круга, лодки и т. д.).

Работая с баллоном со средством для ремонта шин, избегайте попадания этого средства на кожу. Если капли средства попали на кожу, смойте их большим количеством воды.

Храните комплект для ремонта шин вдали от детей.

Не выбрасывайте пустой баллон. Сдайте его на сервисную станцию RENAULT или в организацию, ответственную за сбор таких отходов.

Срок хранения средства указан на этикетке на баллоне. Регулярно проверяйте, не истек ли срок годности средства.

КОМПЛЕКТ ДЛЯ НАКАЧИВАНИЯ ШИН (продолжение)

Комплект для накачивания шин

(в зависимости от комплектации автомобиля)

В случае прокола шины, используйте комплект, расположенный под сиденьем водителя.

Выньте ремень крепления чемодана, чтобы получить доступ к комплекту для накачивания шин.

Откройте его.

Никакие предметы не должны находиться на полу перед водителем, т. к. в случае резкого торможения они могут попасть под педали и помешать их перемещению.

Подсоедините наконечник ***1*** компрессора к баллону ***2*** и закрепите баллон на компрессоре ***A***.

Баллон при этом обязательно должен находиться в вертикальном положении.

Перед использованием комплекта припаркуйте автомобиль на достаточном удалении от проезжей части, включите аварийную сигнализацию и аварийный тормоз, высадите всех пассажиров из автомобиля и проследите за тем, чтобы они не оказались на проезжей части.

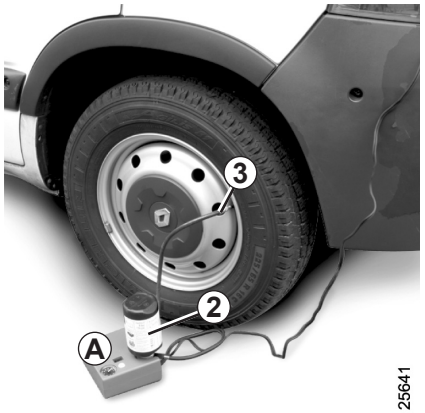

Выверните колпачок вентиля соответствующего колеса.

Заверните наконечник для накачивания ***3*** на вентиль.

Не извлекайте предмет, вызвавший прокол, если он остался в шине.

КОМПЛЕКТ ДЛЯ НАКАЧИВАНИЯ ШИН (продолжение)

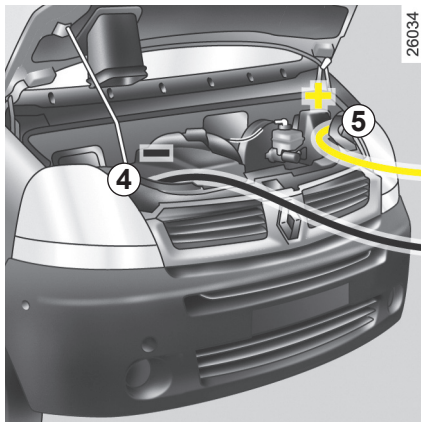

Чтобы подсоединить компрессор, откройте капот и установите черный зажим ***7*** на элемент массы ***4*** (см. «Аккумуляторная батарея: устранение неисправностей» в главе 5).

Затем подсоедините красный зажим ***6*** к клемме ***5***.

Перед тем как запустить двигатель, убедитесь в том, что стояночный тормоз включен, а рычаг переключения передач находится в нейтральном положении.

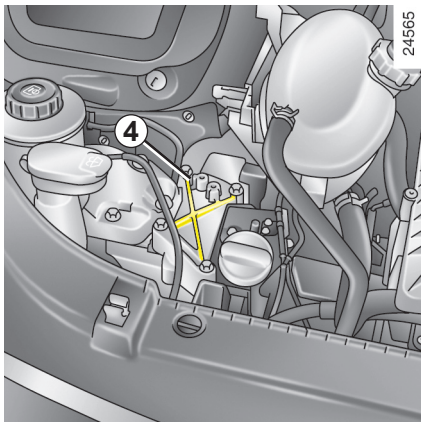

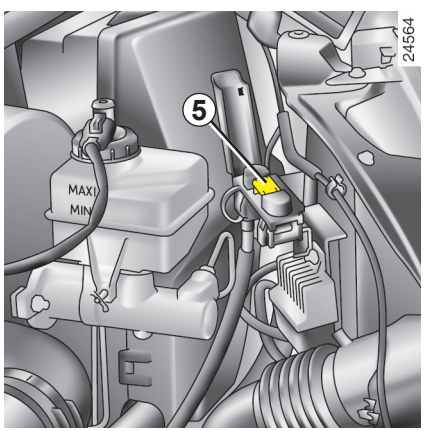

– При работающем двигателе, нажмите на выключатель ***8***, чтобы начать накачивание.

– Не позже, чем через **15** минут, прекратите накачивать шину и проверьте давление воздуха в ней по манометру ***9***.

Давление должно быть не менее 4,7 бар.

Примечание: пока баллон опорожняется (примерно 30 секунд), давление по манометру ***9*** на короткое время может достигать 6 бар. Затем давление падает.

КОМПЛЕКТ ДЛЯ НАКАЧИВАНИЯ ШИН (продолжение)

Если давление так и не достигло нормы, ремонт шины невозможен, не трогайтесь с места и обратитесь на сервисную станцию RENAULT.

Если давление выше нормы, уменьшите его, нажав на кнопку ***10***.

Никакие предметы не должны находиться на полу перед водителем, т. к. в случае резкого торможения они могут попасть под педали и помешать их перемещению.

После того, как давление в шине достигнет нормы, отсоедините комплект: осторожно отверните наконечник для накачивания ***1***, чтобы не допустить вытекания средства, и завинтите шланг для накачивания на отверстии баллона, что также позволит избежать утечки средства.

Наклейте этикетку с напоминанием о правилах вождения после ремонта на видное место на приборной панели.

Поместите комплект под сиденье водителя, закрепив его ремнем.

Без промедлений продолжите движение, чтобы средство равномерно распределилось в шине; после **10** минут или **10** километров пробега остановитесь, чтобы вновь проверить давление в шине. Для этого заверните наконечник ***1*** непосредственно на вентиль шины. Если давление ниже указанного, отрегулируйте давление до необходимого значения (см. раздел «Давление воздуха в шинах»). Если давление так и не достигло нормы, ремонт шины невозможен. Вам следует обратиться на сервисную станцию RENAULT.

Меры предосторожности при использовании комплекта

– Комплект не должен работать более 15 минут непрерывно.

– При движении, вследствие наличия в шине специального средства, может ощущаться незначительная вибрация.

После ремонта, произведенного с помощью комплекта, пробег автомобиля не должен превышать 200 км. А скорость движения не должна быть выше 80 км/ч. Вам напомнит об этом этикетка, которую Вы должны наклеить после ремонта на видное место на приборной панели.

В зависимости от страны или в соответствии с местным законодательством, шина, отремонтированная с помощью комплекта для накачивания шин, должна быть заменена.

ШИНЫ

Шины и безопасность движения

Шины - единственный элемент автомобиля, который находится в постоянном контакте с дорогой, поэтому очень важно следить за исправностью шин Вашего автомобиля.

Вы должны строго следовать местным требованиям, предусмотренным правилами дорожного движения.

Для замены следует использовать шины только той марки, размера, типа и рисунка протектора, что были установлены на автомобиль первоначально.

Новые шины, устанавливаемые на автомобиль, должны быть полностью идентичны шинам, установленным первоначально, или соответствовать шинам, рекомендованным сервисной станцией RENAULT.

Уход за шинами

Шины должны быть в исправном состоянии, а протектор должен иметь достаточную глубину рисунка; шины, рекомендованные техническими отделами компании-производителя, имеют специальные выступыиндикаторы износа ***1***, **которые отформованы на беговой дорожке колеса.**

При износе рельефа протектора до уровня, когда выступы индикатора **становятся видны *2***, **необходимо** заменить шины, т. к. глубина рисунка протектора уменьшилась до **1,6 мм, что приводит к плохому сцеплению на мокрой дороге**.

Перегрузка автомобиля, длительное движение по автострадам, особенно в жаркую погоду, или постоянная езда по дорогам с плохим покрытием вызывают быстрый износ шин и снижают их безопасность.

Такие ошибки при вождении автомобиля, как наезды на препятствия (например, на бордюрный камень), могут привести к повреждениям шин и колесных дисков, а также к нарушению правильной геометрии передней или задней подвески. В этом случае обратитесь для проверки на сервисную станцию RENAULT.

ШИНЫ (продолжение)

Давление воздуха в шинах

Важно соблюдать внутреннее давление в шине, (в том числе и в запасном колесе). Его следует проверять не реже одного раза в месяц, а также перед каждой длительной поездкой (см. раздел «Давление воздуха в шинах», расположенный в начале руководства по эксплуатации).

Недостаточное давление в шинах приводит к их интенсивному и неравномерному износу и перегреву, что снижает безопасность движения и может вызвать:

– ухудшение устойчивости автомобиля на дороге;

– разрыв или разрушение беговой дорожки протектора.

Давление в шинах зависит от загрузки автомобиля и от скорости движения. Отрегулируйте давление в зависимости от условий эксплуатации (см. раздел «Давление воздуха в шинах» в начале руководства).

Давление воздуха должно проверяться на холодных шинах - не обращайте внимания, если давление в шинах после поездки на высокой скорости или в жаркую погоду будет превышать рекомендованные значения.

Если нет возможности измерить давление **на холодных шинах,** следует увеличить рекомендованные значения на **0,2** - **0,3** бар.

Никогда не выпускайте воздух из нагретых шин для приведения давления в норму.

Примечание: табличка (в зависимости от варианта исполнения или страны поставки автомобиля), наклеенная на торец двери водителя или в ее проеме, содержит рекомендуемые значения давления воздуха в шинах.

Внимание! Плохо завинченный колпачок вентиля или его отсутствие может стать причиной нарушения герметичности шин и падения давления в них. Колпачки вентилей всегда должны быть полностью завинчены и идентичны первоначально установленным.

Замена шин

В целях безопасности замена шин должна производиться только специалистом.

Одновременная установка на автомобиль шин различного типа приведет к тому, что:

– Ваш автомобиль больше не будет отвечать требованиям действующих правил;

– изменится поведение автомобиля при поворотах;

– увеличатся усилия на рулевом колесе;

– возрастет уровень шума от шин;

– затруднится установка цепей противоскольжения.

Перестановка колес

Перестановку колес выполнять не рекомендуется.

Запасное колесо

См. разделы «Запасное колесо» и «Замена колеса» в главе 5.

ШИНЫ (продолжение)

Особенности эксплуатации шин в зимних условиях

– **Цепи противоскольжения**

В целях безопасности установка цепей противоскольжения на задние колеса категорически запрещена.

Установка шин, размер которых больше размера установленных на автомобиль первоначально **делает невозможным установку цепей противоскольжения.**

Цепи можно устанавливать только на шины, которые имеют тот же размер, что и шины, установленные на **Ваш автомобиль первоначально.**

На колеса могут быть установлены только специальные цепи противоскольжения. Обратитесь на сервисную станцию RENAULT.

– **Шины для движения по льду и снегу, или «зимние» шины**

Мы рекомендуем Вам установить такие шины **на все четыре колеса**, что обеспечит Вашему автомобилю наилучшее сцепление с дорогой.

Примечание: следует иметь в виду следующие особенности этих шин:

– только одно направление качения,

– индекс максимальной скорости, на которую рассчитаны шины, может быть ниже максимальной скорости Вашего автомобиля.

– **Шипованные шины**

Шипованные шины могут использоваться только ограниченное время и в соответствии с местным законодательством и правилами дорожного движения.

Необходимо придерживаться скоростных ограничений, установленных действующими правилами.

Шипованные шины должны быть установлены, по крайней мере, на передние колеса.

Во всех случаях рекомендуем Вам обратиться на сервисную станцию RENAULT, где Вы получите рекомендации по выбору оборудования наиболее подходящего для Вашего автомобиля.

ФАРЫ: замена ламп

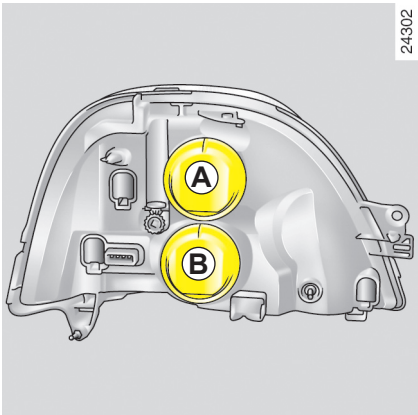

Дальний *A* и ближний свет фар*B*

Снимите крышки ***A*** и ***B***, повернув их на четверть оборота.

Отсоедините пружинные фиксаторы ***1*** и извлеките лампу.

Отсоедините разъем лампы.

Тип лампы: ***A*** → **H1**
B → **H7**

Не прикасайтесь руками к стеклянной колбе лампы. Держите ее за цоколь.

Замените лампу, установите пружинный фиксатор, разъем и зафиксируйте крышки ***A*** и ***B***.

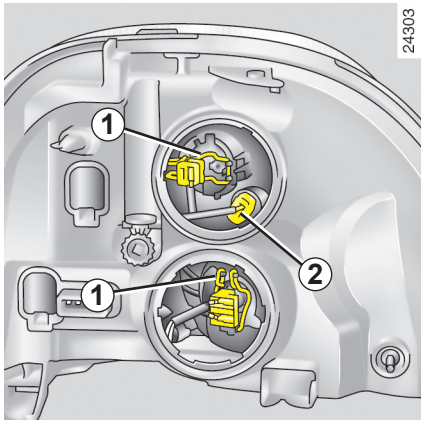

Передние габаритные огни

Снимите крышку ***A***, повернув ее на четверть оборота.

Извлеките патрон ***2***, чтобы достать лампу.

Тип лампы: W 5 W.

Замените лампу, установите патрон ***2*** и зафиксируйте крышку ***A***.

Внутри лампы находятся под давлением и могут взорваться при замене.

Существует риск получить травму.

В соответствии с местным законодательством и из предосторожности приобретите на сервисной станции RENAULT запасной набор с комплектом ламп и предохранителей.

При осмотре подкапотного пространства помните, что вентилятор системы охлаждения может включиться в любой момент.

Существует риск получить травму.

ФАРЫ/БОКОВЫЕ УКАЗАТЕЛИ ПОВОРОТА: замена ламп

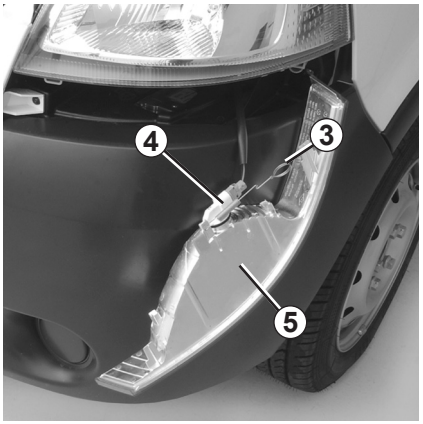

Указатели поворотов

Потяните пружинный фиксатор ***3***, чтобы извлечь блок указателя поворотов ***5***.

Снаружи автомобиля извлеките блок ***5***.

Поверните патрон ***4*** на четверть оборота, чтобы извлечь лампу.

Тип лампы: грушевидной формы с байонетным цоколем P 21 W.

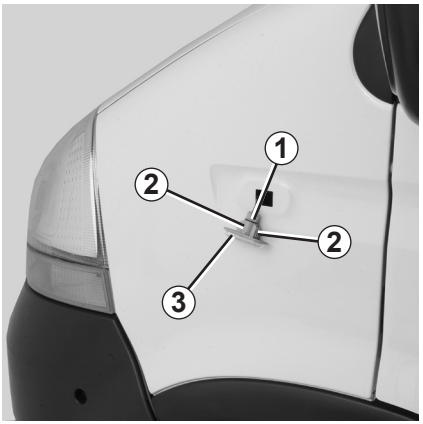

Боковые повторители указателей поворота

Снимите боковой повторитель указателя поворотов ***3*** (используя инструмент типа плоской отвертки) на уровне выступов ***2***.

Поверните патрон ***1*** на четверть оборота, чтобы извлечь лампу.

Тип лампы (в зависимости от комплектации автомобиля): WY 5 W или P21 W.

Дополнительные фары

Если Вы хотите установить на автомобиль противотуманные фары, обратитесь на сервисную станцию RENAULT.

Все работы по техобслуживанию или модификации электрооборудования Вашего автомобиля должны выполняться специалистами сервисной станции RENAULT, поскольку неправильное подсоединение электрооборудования может привести к выходу его из строя (электропроводка, приборы, в частности, генератор), кроме того, на сервисной станции имеются все необходимые устройства для установки этого оборудования на Ваш автомобиль.

ЗАДНИЕ ФОНАРИ АВТОМОБИЛЯ С ФУРГОНОМ: замена ламп

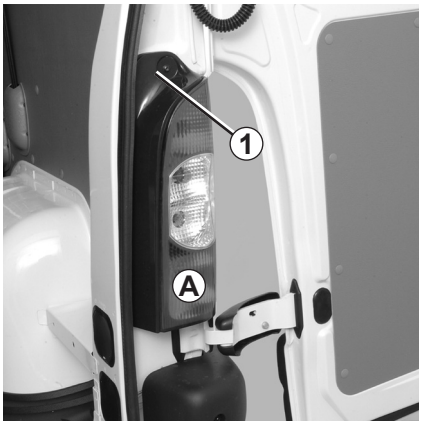

Задние фонари

Извлеките винт ***1***, чтобы снять блок задних фонарей ***A***.

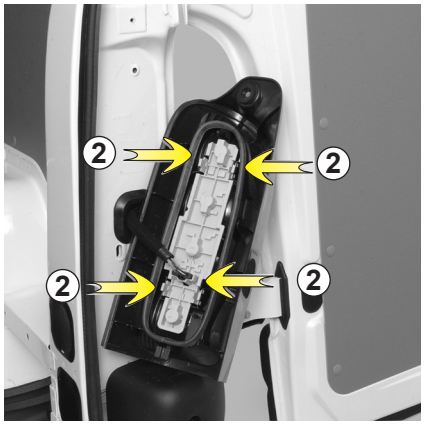

Отсоедините патрон с помощью фиксаторов ***2***.

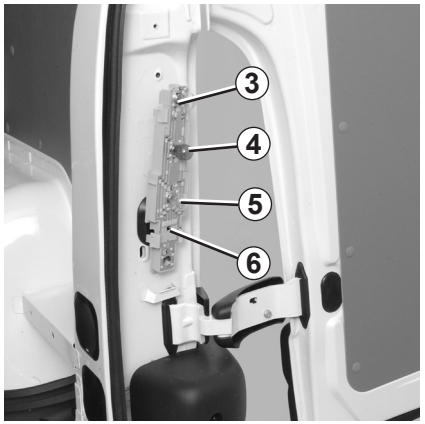

3 **Габаритный фонарь и фонарь стоп--сигнала**

Лампа грушевидной формы с байонетным цоколем с двумя нитями накаливания **P 21/5 W**.

4 **Указатели поворотов**

Оранжевая лампа грушевидной формы с байонетным цоколем **PY 21 W**.

5 **Фонарь заднего хода**

Лампа грушевидной формы с байонетным цоколем **P 21 W**.

6 **Противотуманный фонарь (или ничего со стороны пассажира).**

Лампа грушевидной формы с байонетным цоколем **P 21 W**.

Внутри лампы находятся под давлением и могут взорваться при замене.

Существует риск получить травму.

ЗАДНИЕ ФОНАРИ АВТОМОБИЛЯ С ФУРГОНОМ: замена ламп (продолжение)

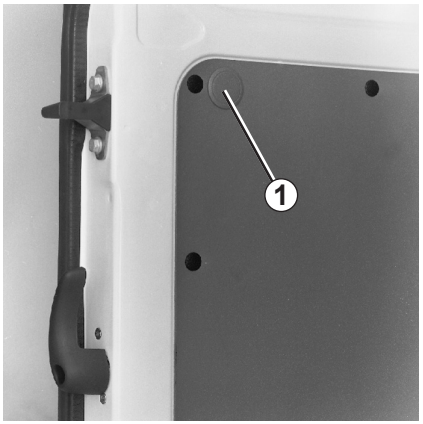

Третий световой указатель стоп-сигнала

Снимите крышку ***1***.

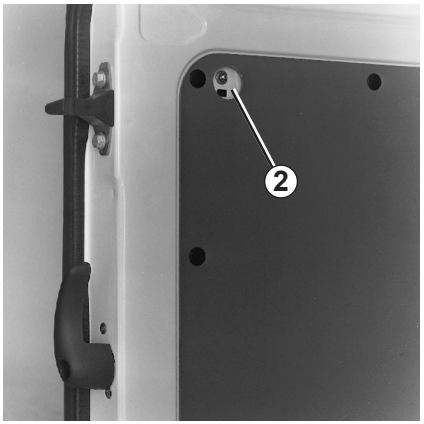

Извлеките гайку ***2***.

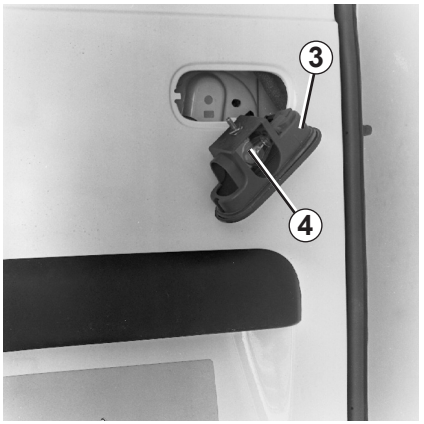

Снимите блок ***3*** снаружи, чтобы получить доступ к лампе ***4***.

Тип лампы: грушевидной формы с байонетным цоколем P 21 W.

ЗАДНИЕ ФОНАРИ АВТОМОБИЛЯ С ФУРГОНОМ: замена ламп (продолжение)

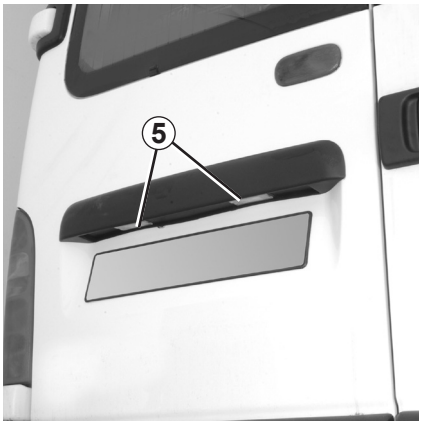

Фонари освещения номерного знака

Отсоедините плафон ***5*** с помощью инструмента типа плоской отвертки.

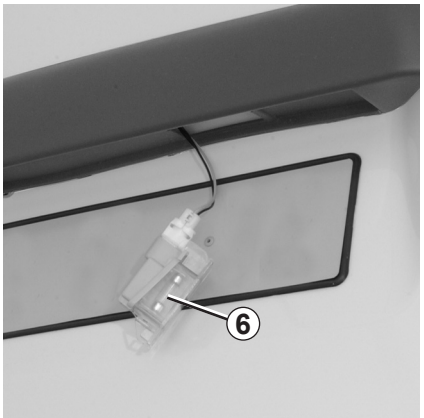

Снимите крышку фонаря для доступа к лампе ***6***.

Тип лампы: C 5 W.

ЗАДНИЕ ФОНАРИ АВТОМОБИЛЯ С ШАССИ-КАБИНОЙ: замена ламп

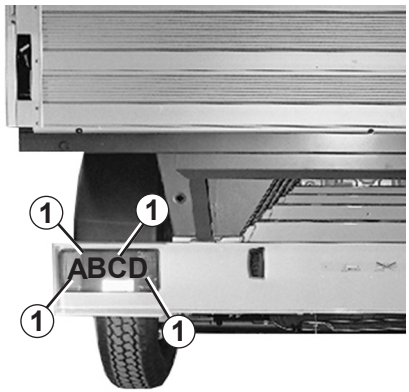

Задние фонари

Извлеките четыре болта ***1***.

A **Указатели поворотов**

Лампа грушевидной формы с байонетным цоколем **P 21 W**.

B **Фонарь стоп-сигнала**

Лампа грушевидной формы с байонетным цоколем **P 21 W**.

C **Габаритные огни и стоп-сигнал**

Лампа грушевидной формы с байонетным цоколем **R 5 W**.

D **Задний противотуманный фонарь или фонарь заднего хода**

Лампа грушевидной формы с байонетным цоколем **P 21 W**.

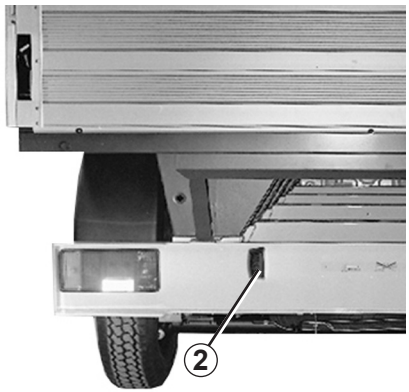

Освещения номерного знака

Извлеките болт ***2***, чтобы получить доступ к лампе.

Лампа **R 10 W**.

Внутри лампы находятся под давлением и могут взорваться при замене.

Существует риск получить травму.

ОСВЕЩЕНИЕ САЛОНА: замена ламп

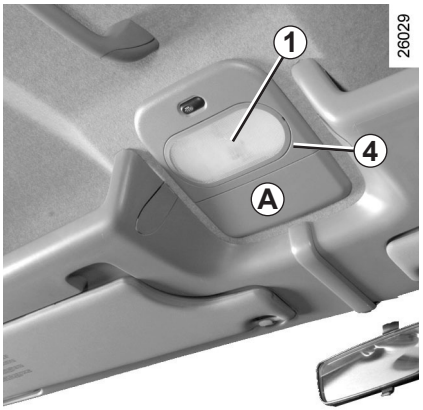

Плафон *A* или *B*

Снимите с помощью инструмента типа плоской отвертки крышку соответствующего плафона ***4***.

Извлеките лампу.

Тип лампы *1*: цилиндрическая с концевыми цоколями 15 W.

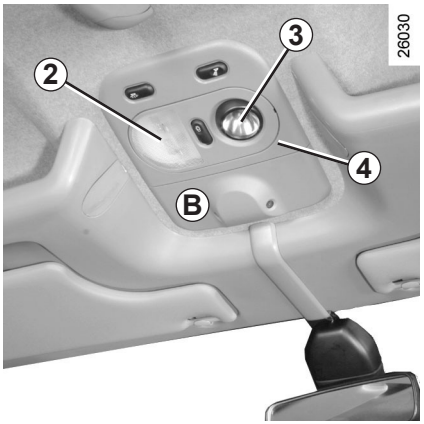

Тип лампы *2*: цилиндрическая с концевыми цоколями 15 W.

Тип лампы *3*: W 5 W.

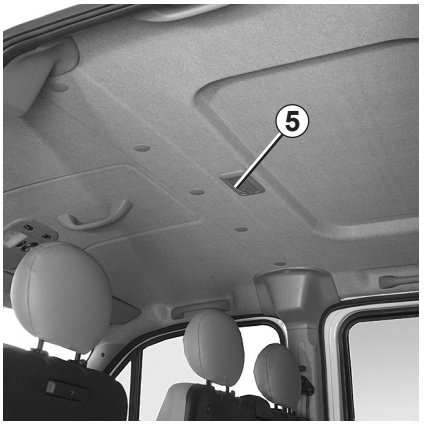

Центральный плафон

С помощью инструмента типа плоской отвертки отсоедините крышку ***5***.

Извлеките лампу.

Тип лампы 5: цилиндрическая с концевыми цоколями 10 W.

ОСВЕЩЕНИЕ САЛОНА: замена ламп (продолжение)

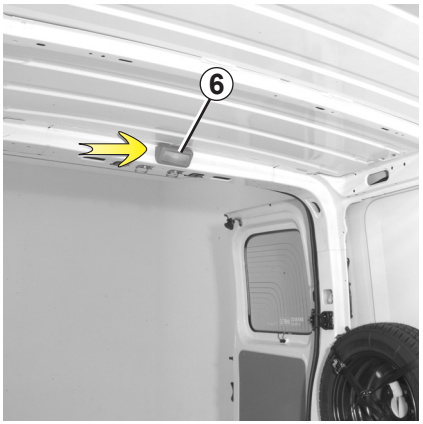

Задние плафоны салона *6* или *7*

В зависимости от комплектации автомобиля, при помощи инструмента типа плоской отвертки отсоедините плафон ***6*** или ***7*** с указанной стороны, чтобы получить доступ к лампе.

Откройте крышку ***8***, расположенный сзади плафона.

Извлеките лампу ***9***.

Тип лампы 6: цилиндрическая с концевыми цоколями 15 W.

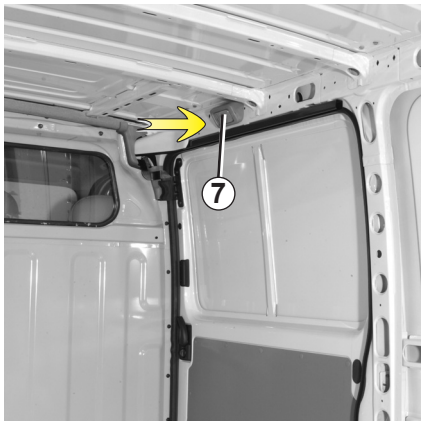

Тип лампы *7*: цилиндрическая с концевыми цоколями 15 W.

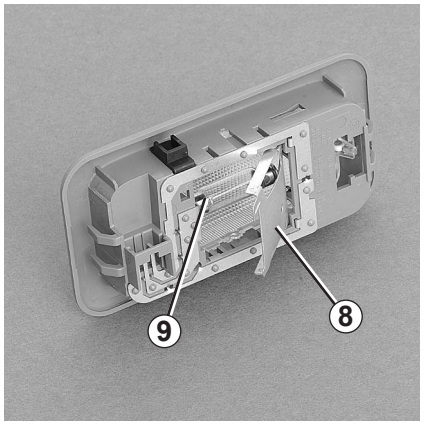

ОСВЕЩЕНИЕ САЛОНА: замена ламп (продолжение)

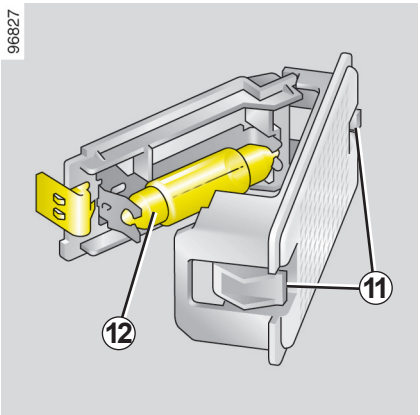

Задний плафон салона *10*

Нажмите на фиксаторы ***11***, чтобы отсоединить рассеиватель и получить доступ к лампе ***12***.

Тип лампы *10*: цилиндрическая с концевыми цоколями 7 W.

ПЛАВКИЕ ПРЕДОХРАНИТЕЛИ

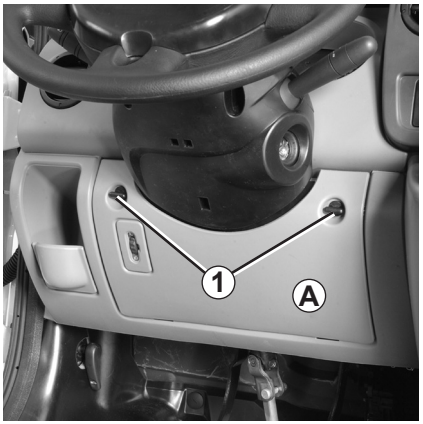

Отделение предохранителей *2*

При возникновении неисправности одного из электроприборов прежде всего проверьте соответствующие предохранители.

Откройте крышку ***A***, повернув фиксаторы ***1*** на четверть оборота.

Схема расположения и назначение предохранителей приведены в таблице ***3***, приклеенной на внутренней стороне крышки, см. также таблицу на следующей странице.

Свободные гнезда для предохранителей использовать не рекомендуется.

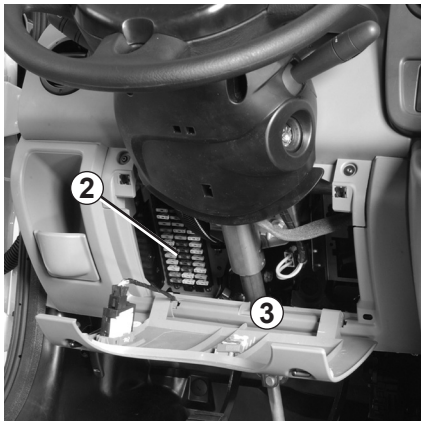

Проверьте соответствующий предохранитель и при необходимости **замените его обязательно новым, имеющим тот же номинал.**

Предохранитель с большим значением номинального тока может вызвать перегрев электрической сети (риск возникновения пожара) в случае чрезмерного потребления электрической энергии оборудованием.

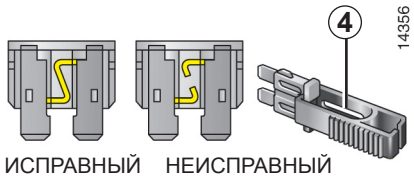

Предохранитель извлекается из гнезда с помощью пинцета ***4***.

Чтобы извлечь предохранитель из пинцета, сдвиньте его в сторону (как показано на рисунке).

В соответствии с местным законодательством и в целях предосторожности:

Рекомендуем Вам заранее приобрести на сервисной станции компании-производителя запасной набор с комплектом ламп и предохранителей.

ПЛАВКИЕ ПРЕДОХРАНИТЕЛИ (продолжение)

Назначение предохранителей (наличие предохранителей зависит от комплектации автомобиля).

Символ	Назначение
	Система кондиционирования воздуха - отопления.
	Система электронной блокировки запуска двигателя.
	Сиденье с подогревом/ Регулировка зеркал заднего вида.
	Электростеклоподъемники.
	Левая фара дальнего света.
	Правая фара дальнего света.
STOP	Стоп-сигнал/Фонари заднего хода.

Символ	Назначение
	Противотуманная фара.
	Щиток приборов/Подушка безопасности/Контрольный прибор.
	Плафон/Щиток приборов/ Контрольный прибор/ Пневматическая подвеска.
	Задний противотуманный фонарь.
	Звуковой сигнал.
	Левые габаритные огни/ фонарь освещения номерного знака/ Многофункциональный дисплей.

Символ	Назначение
	Электровентилятор системы отопления.
	Отключение потребителей электроэнергии.
	Центральный замок дверей.
	Правые габаритные огни/фонарь освещения номерного знака/щиток приборов.
	Правая фара ближнего света.
	Левая фара ближнего света. Регулировка света фар.

ПЛАВКИЕ ПРЕДОХРАНИТЕЛИ (продолжение)

Назначение предохранителей (наличие предохранителей зависит от комплектации автомобиля).

Символ	Назначение
ABS	Антиблокировочная система/ESP.
	Обогрев заднего левого стекла.
	Обогрев заднего правого стекла.
	Стеклоочиститель.
	Выключатель аварийной сигнализации.
UCH	Центральный коммутационный блок в салоне/Система впрыска топлива/Роботизированная коробка передач.
	Прикуриватель.

Символ	Назначение
	Обогрев наружных зеркал заднего вида.
	Розетка питания дополнительного оборудования.
	Автомагнитола/ Система навигации/ Многофункциональный дисплей.
	Стеклоомыватель.
	Предпусковой подогреватель дизельного топлива.
	Система навигации/ автомагнитола/дисплей.

Символ	Назначение
	Подсветка органов управления/Система помощи при парковке/ Пневматическая подвеска/ Автоматический режим работы стеклоочистителей.
	Габаритные огни/ Противотуманные огни.
	Дальний свет фар/ звуковой сигнал.
	Ближний свет фар.

АККУМУЛЯТОРНАЯ БАТАРЕЯ: устранение неисправностей

Подсоединение/отсоединение

– При подсоединении сначала соедините положительную клемму, а затем - отрицательную.

– При отсоединении сначала отсоедините отрицательную клемму, а затем - положительную.

– При подсоединении выводов следите за их правильным положением.

Во избежание искрения

– обязательно производите подсоединение и отсоединение батареи при отключенных потребителях электроэнергии;

– при подсоединении или отсоединении батареи от зарядного устройства следите за тем, чтобы оно было выключено;

– не помещайте металлические предметы на аккумуляторную батарею: это может привести к короткому замыканию между клеммами.

Подсоединение зарядного устройства

Зарядное устройство должно быть совместимо с аккумуляторной батареей с номинальным напряжением 12 В.

Необходимо сначала выключить зажигание и отсоединить оба провода от выводов батареи, **начиная с отрицательного вывода.**

Не отсоединяйте батарею при работающем двигателе. **Следуйте инструкции изготовителя по эксплуатации зарядного устройства.**

Только хорошо заряженная и правильно используемая батарея прослужит Вам долго и позволит нормально запускать двигатель.

Аккумуляторная батарея должна быть сухой и чистой.

Регулярно проверяйте степень заряда батареи:

– Особенно если Вы используете автомобиль для коротких поездок и часто ездите по городу.

– При низкой температуре наружного воздуха (в зимний период) **емкость батареи уменьшается**. В зимний период старайтесь включать только те электроприборы, работа которых действительно необходима.

– Наконец, помните, что при подключении к сети автомобиля некоторого количества постоянных потребителей, например, часов, различных аксессуаров, устанавливаемых при послепродажном обслуживании, степень заряженности аккумуляторной батареи уменьшается.

При работе с аккумуляторной батареей будьте осторожны, так как в ней содержится раствор серной кислоты. Не допускайте попадания электролита на кожу и в глаза. Если это все же произойдет, тщательно промойте пораженный участок большим количеством воды.

Во избежание взрыва газов не используйте источники открытого огня, искрения и нагревательные приборы в непосредственной близости от аккумуляторной батареи.

АККУМУЛЯТОРНАЯ БАТАРЕЯ: устранение неисправностей (продолжение)

Подсоединение зарядного устройства (продолжение)

Если на автомобиле установлено большое число дополнительных электроприборов, подсоединяйте их к **«+» после замка зажигания**. При этом желательно, чтобы на автомобиль была установлена батарея большей емкости, чем штатная. По данному вопросу обращайтесь на сервисную станцию RENAULT.

Если Ваш автомобиль должен долгое время находиться на стоянке, отсоедините аккумуляторную батарею или регулярно подзаряжайте ее, особенно в холодную погоду. В этом случае будет необходимо производить перепрограммирование запоминающих устройств, автомагнитол и т. п. Аккумуляторную батарею следует хранить в сухом, прохладном и защищенном от мороза месте.

Некоторые аккумуляторные батареи требуют подзаряда по особой методике.По данному вопросу обращайтесь на сервисную станцию RENAULT.

Избегайте источников искр вблизи аккумуляторной батареи во избежание взрыва и производите заряд батареи в хорошо проветриваемом помещении.

Существует опасность получения серьезных травм.

Запуск двигателя от аккумуляторной батареи другого автомобиля

Для запуска двигателя от аккумуляторной батареи, установленной на другом автомобиле, необходимо следовать следующим инструкциям:

Приобретите соответствующие электропровода большого сечения на сервисной станции RENAULT. Если у Вас уже имеются такие провода, убедитесь в их исправном состоянии.

Обе батареи должны быть одинакового номинального напряжения 12 В.

Емкость (ампер-час, А·ч) заряженной батареи должна быть в любом случае не меньше, чем у разряженной батареи.

Убедитесь также, что оба автомобиля не имеют между собой электрического контакта (из-за возможности короткого замыкания при соединении положительных выводов) и разряженная батарея правильно подсоединена. Выключите зажигание на Вашем автомобиле.

Запустите двигатель автомобиля, от которого выполняется заряд, и оставьте его работать при средней частоте вращения коленчатого вала двигателя.

АККУМУЛЯТОРНАЯ БАТАРЕЯ: устранение неисправностей (продолжение)

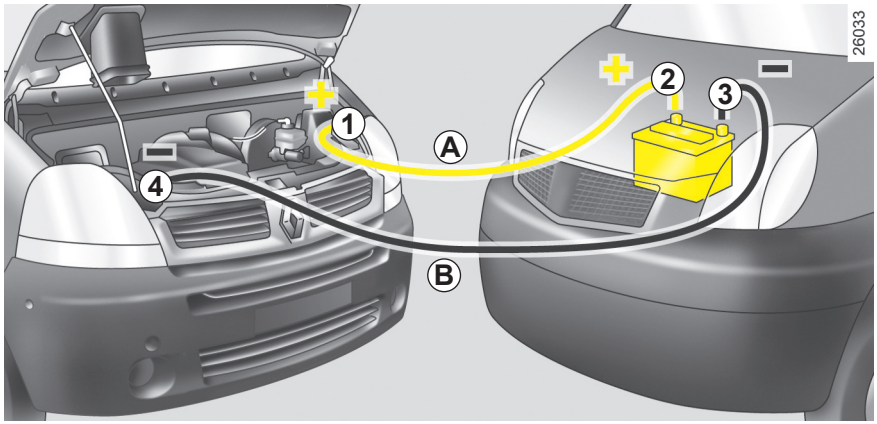

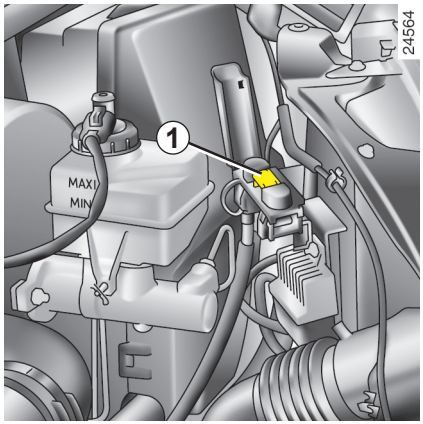

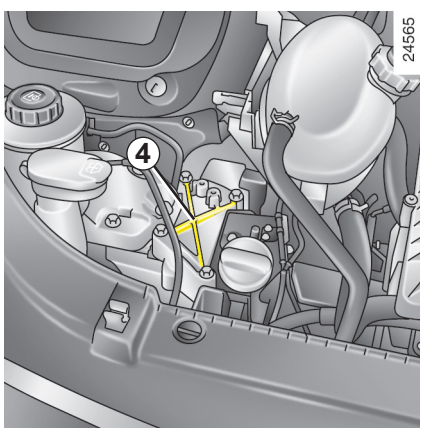

Для автомобилей, оборудованных выводом *1*

Подсоедините плюсовой (+) провод ***A*** к выводу ***1***, а затем к клемме (+) ***2*** заряженной батареи.

Подсоедините минусовой провод (–) ***B*** к выводу (–) ***3*** батареи-донора, а затем на элемент массы (–) ***4***.

Проверьте, что соединительные провода ***A*** и ***B*** не соприкасаются и что провод ***A*** (+) не имеет контакта с какими-либо металлическими частями автомобиля--донора.

Запустите двигатель Вашего автомобиля как обычно. Как только он заведется, отсоедините провода ***A*** и ***B*** в обратном порядке (***4***-***3***-***2***-***1***).

РАДИОЧАСТОТНЫЙ ПУЛЬТ ДИСТАНЦИОННОГО УПРАВЛЕНИЯ: элемент питания

Дистанционное управление *A*

Замена элементов питания

Снимите крышку пульта дистанционного управления ***1*** (с помощью монеты).

Замените элемент питания ***2***, соблюдая указанную на крышке полярность.

Примечание: при замене элемента питания не рекомендуется дотрагиваться до электронной схемы, расположенной в крышке ключа.

Не выбрасывайте использованные элементы питания вместе с бытовыми отходами. Сдавайте их в организации, ответственные за их сбор и переработку.

Вы можете приобрести элементы питания на сервисной станции компании-производителя. Срок службы элементов питания - около двух лет.

Между подачей сигналов на запирание и отпирание замков дверей необходимо выдержать паузу в одну секунду.

РАДИОЧАСТОТНЫЙ ПУЛЬТ ДИСТАНЦИОННОГО УПРАВЛЕНИЯ: элемент питания (продолжение)

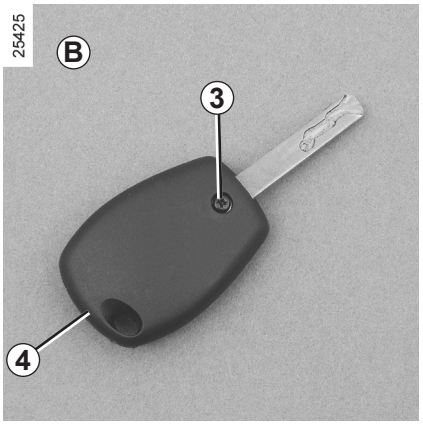

Пульт дистанционного управления *B*

Замена элемента питания

Выверните винт ***3***, откройте пульт, вставив монету в прорезь ***4***, и замените элемент питания ***5***, соблюдая полярность, указанную на обратной стороне крышки.

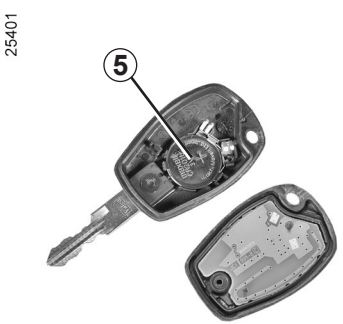

Примечание: при замене элемента питания не рекомендуется дотрагиваться до электронного блока, расположенного в крышке ключа.

Не выбрасывайте использованные элементы питания вместе с бытовыми отходами. Сдавайте их в организации, ответственные за их сбор и переработку.

Вы можете приобрести элементы питания на сервисной станции компании-производителя.Срок службы элементов питания - около двух лет.

Между подачей сигналов на запирание и отпирание замков дверей необходимо выдержать паузу в одну секунду.

ЩЕТКИ СТЕКЛООЧИСТИТЕЛЯ ВЕТРОВОГО СТЕКЛА

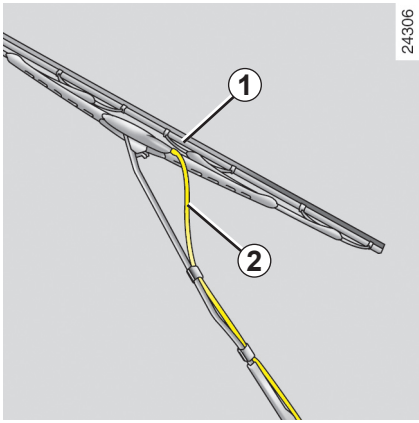

Замена щеток стеклоочистителя *1*

– Поднимите рычаг стеклоочистителя.

– Отсоедините трубку стеклоомывателя ***2***.

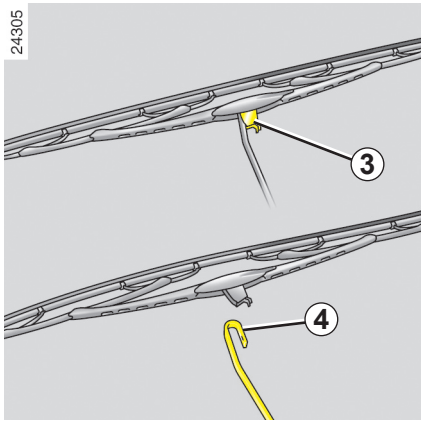

– Отведите щетку в горизонтальное положение.

– Нажмите на лапку ***3*** и сдвиньте щетку на себя так, чтобы полностью освободить крючок ***4*** рычага стеклоочистителя.

– Установите щетку в горизонтальное положение и толкните ее для снятия.

Установка щетки стеклоочистителя

Установка производится в порядке, обратном снятию. Убедитесь в надлежащей блокировке крючка и фиксатора.

Не забудьте закрепить трубку стеклоомывателя ***2***.

– При отрицательной температуре наружного воздуха следует убедиться, что щетки стеклоочистителей не примерзли к стеклу, это может вызвать перегрев электродвигателя стеклоочистителей.

– Следите за состоянием щеток. Их следует заменить, как только Вы заметите ухудшение качества очистки стекла (примерно раз в год).

МЕСТО ПОД УСТАНОВКУ АВТОМАГНИТОЛЫ

Место, отведенное под установку автомагнитолы *A*

Отсоедините и снимите вещевой ящик. Разъемы антенного провода, проводов питания + и –, проводов левого и правого громкоговорителей закреплены с обратной стороны одного из вещевых ящиков.

Передние громкоговорители

Чтобы получить к ним доступ, снимите крышку ***1*** (с помощью плоской отвертки).

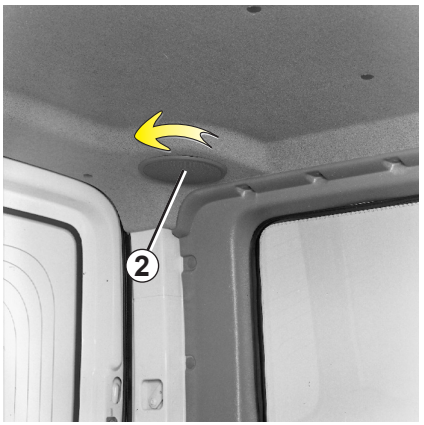

Задние громкоговорители

Поверните решетку ***2*** на четверть оборота против часовой стрелки, чтобы получить доступ к проводам громкоговорителя.

Всегда строго следуйте инструкциям по установке оборудования.

Характеристики деталей крепления и соединительных проводов (имеющихся в фирменных магазинах RENAULT) зависят от комплектации Вашего автомобиля и типа устанавливаемой автомагнитолы.

Складские номера необходимых деталей крепления и соединительных проводов Вы можете получить на сервисной станции RENAULT.

ДОПОЛНИТЕЛЬНОЕ ОБОРУДОВАНИЕ

Использование радиотелефонов и аппаратуры СВ.

Радиотелефоны и аппаратура СВ, имеющие встроенные антенны, могут создавать помехи электронным системам, изначально установленным на автомобиле. Рекомендуется использовать приборы только с наружной антенной.

Кроме того, напоминаем Вам о необходимости соблюдения действующего в Вашей стране законодательства в части, относящейся к эксплуатации этих приборов.

Послепродажная установка дополнительного оборудования

Чтобы обеспечить нормальное функционирование Вашего автомобиля и во избежание риска снижения уровня Вашей безопасности, мы рекомендуем Вам использовать дополнительное оборудование, рекомендованное RENAULT, поскольку оно приспособлено для Вашего автомобиля. Гарантия RENAULT распространяется только на такое оборудование.

Электрическое и электронное дополнительное оборудование

– Любые работы в электрической системе автомобиля могут выполняться только специалистами сервисной станции RENAULT, так как любое неправильное подключение может вывести из строя электрическое оборудование и/или приборы.

– В случае послепродажной установки электрического оборудования убедитесь, что оборудование защищено предохранителем. Строго соблюдайте место установки предохранителя и ток, на который он рассчитан.

СИСТЕМА ПРЕКРАЩЕНИЯ ПОДАЧИ ТОПЛИВА В СЛУЧАЕ СИЛЬНОГО УДАРА АВТОМОБИЛЯ

Ваш автомобиль оснащен системой прекращения подачи топлива при столкновении.

Она отключает подачу топлива в случае сильного удара автомобиля.

После удара система снова может быть приведена в рабочее состояние только после проведения соответствующей проверки специалистами дилерской сети RENAULT, которые должны убедиться:

– в том, что Ваш автомобиль на ходу;

– в отсутствии запаха топлива;

– в отсутствии утечек из системы подачи топлива.

Восстановление работоспособности системы подачи топлива

Если условия, приведенные в рамке, соблюдены, система подачи топлива может быть введена в действие нажатием кнопки ***1***.

БУКСИРОВКА: при неисправностях

При буксировке автомобиля рулевое колесо не должно быть заблокировано и ключ зажигания должен находиться в положении «M» (зажигание включено), это необходимо для того, чтобы на буксируемом автомобиле работали габаритные фонари, стоп сигналы и указатели поворота. В темное время суток на буксируемом автомобиле должны быть включены габаритные огни.

Отсоедините прицеп, если он имеется на автомобиле.

Кроме того, буксировка автомобиля должна производиться с обязательным соблюдением требований местных правил дорожного движения и действующих ограничений на допустимую массу буксируемого автомобиля.

Обратитесь к Вашему представителю RENAULT.

Используйте только:

- **В задней части гнездо крепления *1*.**
- **В передней части буксировочное кольцо *4*** (расположенное в наборе инструментов ***2***) **и гнездо крепления *3*.**

(Никогда не используйте для буксировки приводные валы).

Гнезда крепления предназначены только для буксировки; никогда не используйте их непосредственно или косвенно для подъема автомобиля.

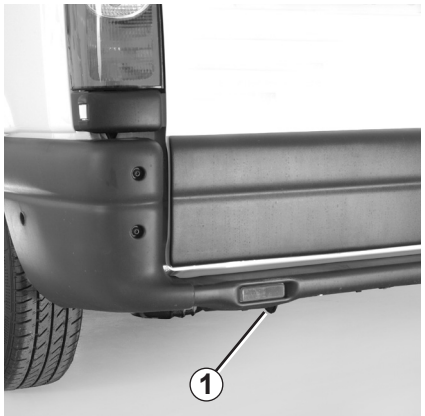

Гнезда крепления в задней части автомобиля *1*

– Компания RENAULT рекомендует производить буксировку на жесткой сцепке. При буксировке с помощью каната или троса (если это допустимо по действующему законодательству) тормозная система буксируемого автомобиля должна быть в исправном состоянии.

– Не следует буксировать автомобиль с неисправной ходовой частью.

– Ни в коем случае не допускайте рывков при ускорениях и торможении, так как это может вызвать неисправность автомобиля.

– Во всех случаях рекомендуется выполнять буксировку со скоростью не более **25 км/ч**.

БУКСИРОВКА: при неисправностях (продолжение)

Гнездо крепления в передней части автомобиля *3*

Чтобы получить доступ к буксировочному кольцу ***4***: поверните блок набора инструментов ***2*** так, чтобы его можно было извлечь.

Вверните до упора буксировочное кольцо ***4***, сначала завернув до упора от руки, а затем довернув с помощью колесного ключа, входящего в набор инструментов.

При укладке инструментов, установите их в блоке ***2***, как они были установлены ранее, и установите блок обязательно под сиденье. Никогда не оставляйте инструменты незакрепленными, т. к. они могут выпасть при торможении.

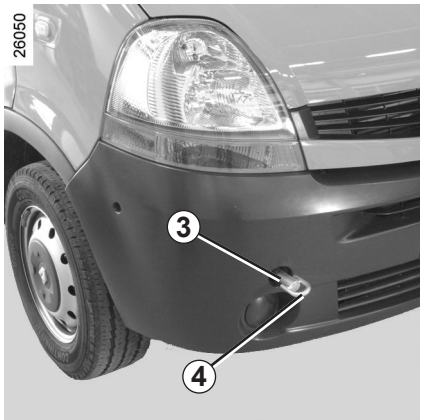

При остановленном двигателе усилители рулевого управления и тормозов не работают.

ТОПЛИВНЫЙ ФИЛЬТР ДИЗЕЛЬНОГО ДВИГАТЕЛЯ

Заполнение топливного контура

В случае заправки после полной выработки топлива, необходимо запустить ручной подкачивающий насос.

Следует защитить от брызг дизельного топлива окружающие устройства (генератор, стартер, крепление двигателя и т. д.).

Про работах в непосредственной близости от двигателя, обратите внимание на то, что он может оказаться горячим. А также помните, что вентилятор системы охлаждения может включиться в любой момент.

Существует риск получить травму.

27237

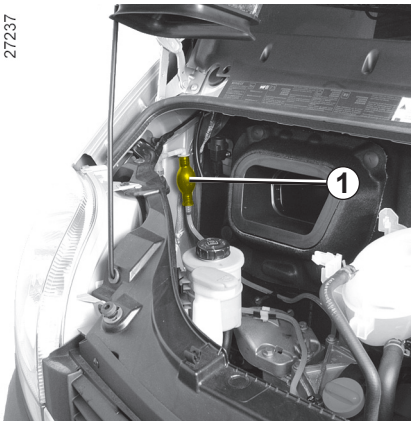

Автомобили с ручным подкачивающим насосом

– В зависимости от комплектации автомобиля, **снимите защиту**.

– Запустите подкачивающий насос ***1*** до момента его заполнения и поступления горючего в шланги.

НЕИСПРАВНОСТИ

Рекомендации, приведенные ниже, помогут Вам быстро устранить неисправности, однако, по соображениям безопасности, при первой же возможности обратитесь к представителю производителя.

При включении стартера	ВОЗМОЖНЫЕ ПРИЧИНЫ	ЧТО ДЕЛАТЬ
Сигнальные лампы на щитке приборов гаснут или не загораются, стартер не включается.	Клеммы аккумуляторной батареи плохо затянуты, не подключены или окислены.	Подключите клеммы. Если они окислились, очистите их и затяните.
	Аккумуляторная батарея разряжена или вышла из строя.	Подсоедините исправную аккумуляторную батарею к разряженной. См. раздел «Аккумуляторная батарея: устранение неисправностей» в главе 5 или, при необходимости, замените аккумуляторную батарею. Не передвигайте автомобиль, толкая его сзади, если рулевая колонка заблокирована.
Двигатель не запускается.	Не выполнены условия запуска.	См. раздел «Запуск/остановка двигателя» в главе 2.
Рулевая колонка не разблокировалась.	Рулевое колесо заблокировано.	Для разблокировки рулевого вала слегка поверните ключ в замке зажигания и рулевое колесо (см. раздел «Замок зажигания» в главе 2).
Квадратные деления указателя уровня топлива мигают.	Датчик уровня топлива отсоединен.	Обратитесь на сервисную станцию компании-производителя.

НЕИСПРАВНОСТИ (продолжение)

В движении	ВОЗМОЖНЫЕ ПРИЧИНЫ	ЧТО ДЕЛАТЬ
Вибрация.	Недостаточное давление воздуха в шинах, неправильная балансировка колес или их повреждение.	Проверьте давление в шинах; если оно соответствует норме, обратитесь на сервисную станцию компании-производителя.
Выход белого дыма из выхлопной трубы или закипание охлаждающей жидкости.	Механическое повреждение: пробита прокладка головки блока цилиндров, неисправен водяной насос.	Остановите двигатель. Обратитесь на сервисную станцию компании-производителя.
	Тип и качество топлива.	Это не является неисправностью и не оказывает влияния на рабочие характеристики автомобиля.
Из-под капота идет дым.	Замыкание или течь системы охлаждения.	Остановитесь, выключите зажигание, отсоедините аккумуляторную батарею. Обратитесь на сервисную станцию компании-производителя.
Горит сигнальная лампа давления масла:		
на повороте или при торможении автомобиля	Слишком низкий уровень масла.	Долейте моторное масло (см. раздел «Уровень масла в двигателе, долив/замена масла» в главе 4).
в режиме холостого хода	Низкое давление масла.	Обратитесь на ближайшую сервисную станцию компании-производителя.
гаснет не сразу или продолжает гореть при увеличении частоты вращения коленчатого вала двигателя	Недостаточное давление масла.	Остановитесь и обратитесь на сервисную станцию компании-производителя.

НЕИСПРАВНОСТИ (продолжение)

В движении	ВОЗМОЖНЫЕ ПРИЧИНЫ	ЧТО ДЕЛАТЬ
Поворот рулевого колеса требует больших усилий.	Порван приводной ремень. Недостаток жидкости в насосе гидроусилителя рулевого управления.	Замените приводной ремень. Долейте масло в усилитель рулевого управления (см. раздел «Насос гидроусилителя рулевого управления» в главе 4). Если неисправность устранить не удается, обратитесь на сервисную станцию компании-производителя.
Двигатель перегревается. Зажигаются индикатор температуры охлаждающей жидкости и сигнальная лампа экстренной остановки «STOP».	Неисправен вентилятор системы охлаждения двигателя.	Прекратите движение, остановите двигатель и обратитесь на сервисную станцию компании-производителя.
	Течь охлаждающей жидкости.	Проверьте резервуар, в нем должна быть охлаждающая жидкость. Если охлаждающая жидкость отсутствует, срочно обратитесь на сервисную станцию компании-производителя.

Радиатор: при доливе большого объема охлаждающей жидкости необходимо помнить, что не следует заливать холодную жидкость, если двигатель автомобиля сильно нагрет. После любой операции на автомобиле, требующей даже частичного слива жидкости из системы охлаждения, ее следует наполнить свежей смесью, приготовленной в соответствующих пропорциях. Помните: можно использовать только те марки охлаждающей жидкости, которые рекомендованы к применению техническими отделами компании-производителя.

НЕИСПРАВНОСТИ (продолжение)

Электрическое оборудование	ВОЗМОЖНЫЕ ПРИЧИНЫ	ЧТО ДЕЛАТЬ
Не работают стеклоочистители.	Примерзли щетки стеклоочистителя.	Освободите щетки стеклоочистителей перед включением стеклоочистителей.
	Неисправность электрической цепи.	Обратитесь на сервисную станцию компании-производителя.
Стеклоочиститель не останавливается.	Неисправность электрического управления	Обратитесь на сервисную станцию компании-производителя.
Повышенная частота мигания указателей поворота.	Перегорела лампа.	Замените лампу.
Не работают указатели поворота и аварийной световой сигнализации.	Неисправность электрической цепи.	Обратитесь на сервисную станцию компании-производителя.
Фары не включаются или не выключаются.	Неисправность электрической цепи или управления.	Обратитесь на сервисную станцию компании-производителя.
Следы конденсата в фарах.	Это нормально. Наличие конденсата на отражателях фар является закономерным следствием изменения температуры наружного воздуха. При включении фар конденсат быстро исчезает.	

5.42