Глава 4: Уход за автомобилем

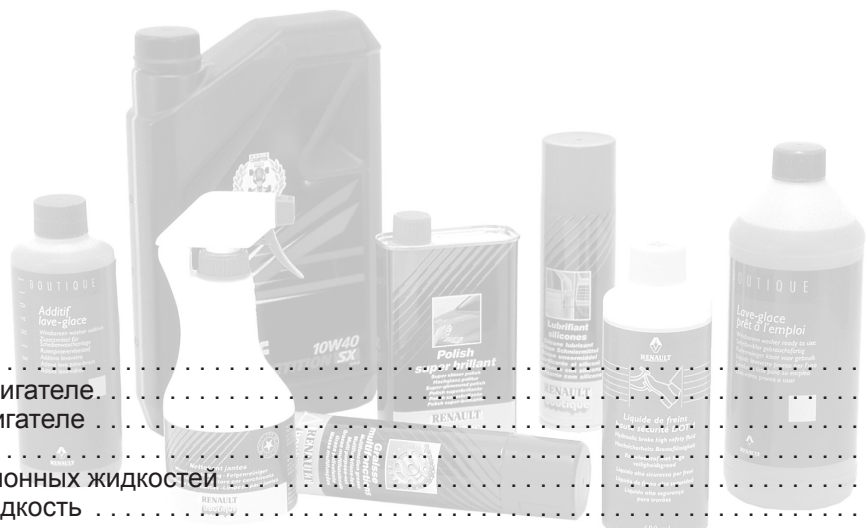

Капот 4.2
Уровень масла в двигателе 4.3
Замена масла в двигателе 4.6
Качество двигателя 4.6
Уровни эксплуатационных жидкостей 4.7
тормозная жидкость 4.7
жидкость системы охлаждения двигателя 4.8
жидкость в насосе гидроусилителя рулевого управления 4.9
бачок стеклоомывателя 4.9
Фильтры 4.10
Аккумуляторная батарея 4.11
Уход за кузовом автомобиля и обивкой салона 4.12

КАПОТ

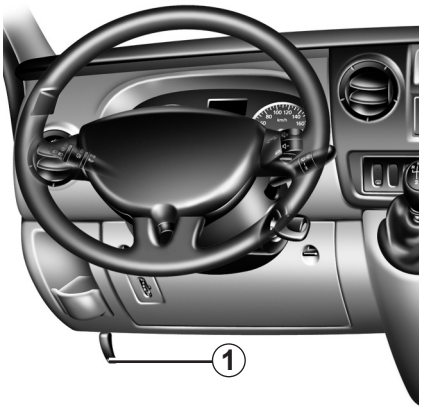

Открытие капота

Чтобы открыть капот, потяните за рукоятку ***1***.

Перед тем как открыть капот убедитесь в том, что рычаг переключателя стеклоочистителя находится в положении отключения. См. раздел «Стеклоочиститель/стеклоомыватель ветрового стекла» в главе 1.

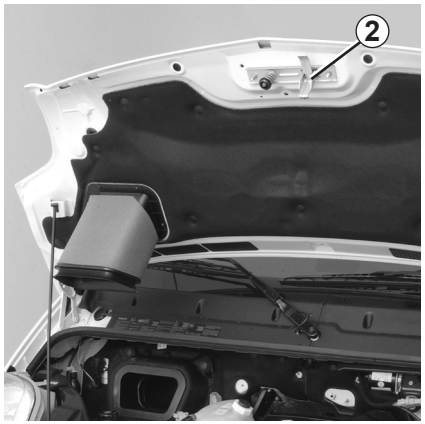

Предохранительная защелка капота

Для открытия капота нажмите снизу на рукоятку ***2***.

При осмотре подкапотного пространства помните, что вентилятор системы охлаждения может включиться в любой момент.

Существует риск получить травму.

Прежде чем закрыть капот, убедитесь в том, что Вы ничего не забыли в моторном отсеке.

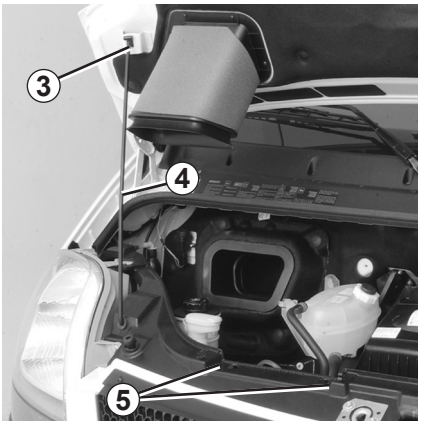

Поднимите крышку капота, освободите упор ***4*** из фиксаторов ***5*** и, что очень важно для обеспечения Вашей безопасности, **обязательно** вставьте его в гнездо ***3*** капота.

Чтобы закрыть капот, установите упор ***4*** в фиксаторы ***5***, возьмитесь за середину передней кромки капота и опустите его примерно до высоты 20 см от передка автомобиля, затем отпустите. Капот закроется под собственной тяжестью.

Проверьте надежность фиксации.

УРОВЕНЬ МАСЛА В ДВИГАТЕЛЕ

Для смазки и охлаждения трущихся деталей в двигателе используется масло, во время эксплуатации иногда возникает необходимость долива масла в промежутке между его заменами.

Если после обкатки автомобиля расход масла превышает 0,5 литра на 1000 км, необходимо обратиться на сервисную станцию RENAULT.

Периодичность: проверяйте уровень масла в двигателе периодически, по меньшей мере, перед каждой длительной поездкой, чтобы избежать повреждения двигателя.

Проверка уровня масла

Для точного определения уровня масла необходимо установить автомобиль на ровной горизонтальной площадке и выключить двигатель на продолжительное время.

Для определения точного уровня масла, а также чтобы убедиться в том, что максимально разрешенный уровень масла не был превышен (превышение уровня масла ведет к поломке двигателя), обязательно используйте маслоизмерительный щуп.

См. ниже «Уровень масла в двигателе/долив масла-заправка». На дисплее щитка приборов загорается сигнальная лампа только в случае, если уровень масла минимальный.

26302 **Сообщение 1 Уровень выше минимального**

26301 **Сообщение 2 Минимальный уровень (мигание)**

Проверка уровня масла по показаниям на щитке приборов

При включении зажигания и примерно в течение 30 секунд:

– **если уровень масла выше минимального,** на дисплее ничего не отображается (пример индикации **1**).

Чтобы определить уровень масла более точно, нажмите кнопку обнуления счетчика пробега за поездку или кнопку просмотра информации бортового компьютера.

Отображаемые на дисплее квадратные деления указывают уровень масла. По мере снижения уровня масла квадратные деления заменяются тире.

Для возврата в нормальный режим бортового компьютера нажмите клавишу еще раз.

– **если уровень масла минимальный:** слово «oil» мигает (сообщение дисплея **2**) и, в зависимости от комплектации автомобиля, на щитке приборов загорается сигнальная лампа SERV.

Срочно долейте масло до нормального уровня.

На дисплее загорается сигнальная лампа только в случае минимального уровня масла, превышение уровня масла определяется только с помощью маслоизмерительного щупа.

УРОВЕНЬ МАСЛА В ДВИГАТЕЛЕ (продолжение)

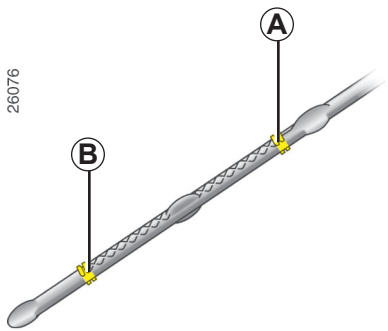

Определение уровня масла с помощью маслоизмерительного щупа

– извлеките щуп;
– протрите щуп чистой тканью, не оставляющей волокон;
– погрузите щуп до упора;
– извлеките щуп снова;
– проверьте уровень масла: он никогда не должен опускаться ниже метки «mini» ***B*** или превышать метку «maxi» ***A***.

Превышение максимального уровня масла в двигателе.

При заправке следите за тем, чтобы уровень масла не превышал максимально допустимый ***A***: его превышение ведет к перегрузке и поломке двигателя. Определение уровня производится только с помощью маслоизмерительного щупа, как это указано выше. Если максимальный уровень превышен, не запускайте двигатель и обратитесь к официальному дилеру RENAULT.

При осмотре подкапотного пространства помните, что вентилятор системы охлаждения может включиться в любой момент.

Существует риск получить травму.

Перед тем как проводить осмотр подкапотного пространства, установите рычаг переключателя стеклоочистителя в положение «выключено».

Существует риск получить травму.

При обнаружении ненормального падения уровня обратитесь на сервисную станцию RENAULT.

УРОВЕНЬ МАСЛА В ДВИГАТЕЛЕ (продолжение)

Долив масла/заправка

Автомобиль с неработающим холодным двигателем (например, до первого в течение дня запуска двигателя) должен находиться на горизонтальной площадке.

В зависимости от комплектации автомобиля, поскольку доступ к пробке заливной горловины затруднен, для долива масла необходимо использовать воронку ***2***, находящуюся под сиденьем водителя ***1***.

Тип моторного масла

Типы моторного масла см. в Сервисной книжке.

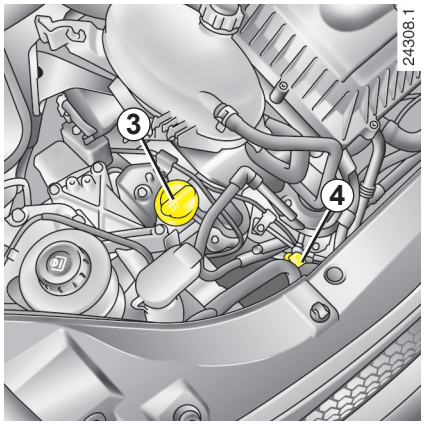

– Отверните пробку ***3***;

– долейте масло (для справки: интервал между отметками «mini» и «maxi» щупа ***4*** соответствует объему от 1,5 до 2 литров в зависимости от модели двигателя);

– подождите около 10 минут, чтобы масло полностью стекло;

– проверьте уровень масла с помощью щупа ***4*** (как указано выше).

Не превышайте уровень **«maxi»** и не забудьте установить на место пробку ***3***.

Перед тем как проводить осмотр подкапотного пространства, установите рычаг переключателя стеклоочистителя в положение «выключено».

Существует риск получить травму.

УРОВЕНЬ МАСЛА В ДВИГАТЕЛЕ (продолжение)/ЗАМЕНА МАСЛА В ДВИГАТЕЛЕ

Замена масла в двигателе

Периодичность замены: см. Сервисную книжку.

Средний объем заливаемого при смене масла, включая масляный фильтр (для информации).

Двигатель G9U: 7,5 л

Тип моторного масла

Типы моторного масла см. в Сервисной книжке.

Перед тем как проводить осмотр подкапотного пространства, установите рычаг переключателя стеклоочистителя в положение «выключено».

Существует риск получить травму.

Заправка: доливая масло, следите за тем, чтобы оно не попало на детали двигателя: это может вызвать возгорание. Не забудьте правильно завернуть пробку, иначе может произойти возгорание при попадании масла на горячие детали двигателя.

Замена масла: если Вы производите замену масла на горячем двигателе, будьте внимательны, чтобы не обжечься сливаемым маслом.

При осмотре подкапотного пространства помните, что вентилятор системы охлаждения может включиться в любой момент.

Существует риск получить травму.

Запрещено оставлять двигатель работающим в закрытом помещении, так как отработавшие газы токсичны.

При обнаружении ненормального падения уровня обратитесь на сервисную станцию RENAULT.

УРОВНИ ЭКСПЛУАТАЦИОННЫХ ЖИДКОСТЕЙ

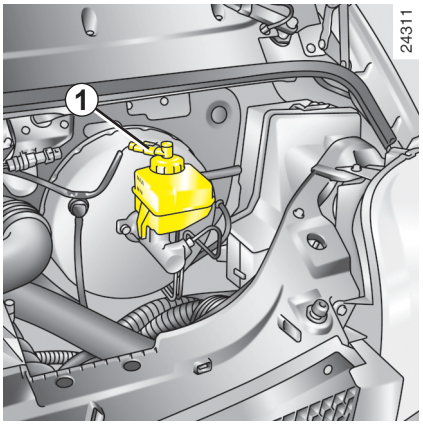

Тормозная жидкость

Необходимо регулярно проверять уровень тормозной жидкости, особенно если Вы замечаете даже небольшое уменьшение эффективности работы тормозной системы.

Уровень *1*

Уровень тормозной жидкости постепенно понижается в связи с износом колодок, но он никогда не должен опускаться ниже отметки **«Mini».**

Если Вы хотите проверить степень износа тормозных дисков и барабанов самостоятельно, обратитесь за необходимой документацией (описывающей метод проверки) в дилерскую сеть RENAULT или зайдите на наш интернет-сайт.

Долив жидкости

После проведения любых работ с гидравлической системой следует заменить находящуюся в ней жидкость. Эту работу должен выполнять специалист.

Используйте тормозную жидкость только марок, одобренных техническими отделами RENAULT, и соответствующую нормам SAEJ 1703 f Dot 4, поставляемую в фирменных канистрах с этикетками производителя.

Периодичность замены

См. Сервисную книжку.

Перед тем как проводить осмотр подкапотного пространства, установите рычаг переключателя стеклоочистителя в положение «выключено».

Существует риск получить травму.

При осмотре подкапотного пространства помните, что вентилятор системы охлаждения может включиться в любой момент.

Существует риск получить травму.

УРОВНИ ЭКСПЛУАТАЦИОННЫХ ЖИДКОСТЕЙ (продолжение)

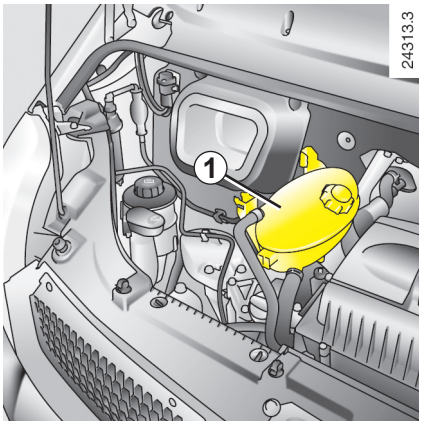

Охлаждающая жидкость

Уровень **в холодном состоянии** должен находиться между отметками MINI и MAXI, расположенными на резервуаре с охлаждающей жидкостью ***1***.

Доливайте охлаждающую жидкость **на остывшем двигателе**, прежде чем уровень опустится ниже отметки «MINI».

Не проверяйте и не обслуживайте систему охлаждения при горячем двигателе.

Это может привести к ожогам.

Периодичность проверки уровня охлаждающей жидкости

Регулярно проверяйте уровень охлаждающей жидкости (при отсутствии охлаждающей жидкости двигатель может выйти из строя).

При необходимости долива используйте охлаждающую жидкость только тех марок, которые одобрены техническими отделами RENAULT и обеспечивают:

– защиту от замерзания;

– антикоррозионную защиту системы охлаждения двигателя.

Периодичность замены

См. Сервисную книжку.

Перед тем как проводить осмотр подкапотного пространства, установите рычаг переключателя стеклоочистителя в положение «выключено».

Существует риск получить травму.

УРОВНИ ЭКСПЛУАТАЦИОННЫХ ЖИДКОСТЕЙ (продолжение)

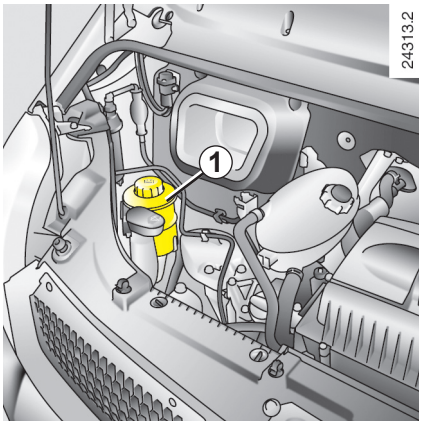

Уровень масла в бачке гидроусилителя рулевого управления

Периодичность замены: см. Сервисную книжку.

Уровень: Если уровень масла соответствует норме в холодном состоянии, он располагается между отметками **Mini** и **Maxi** на бачке ***1***.

Для замены и долива используйте только жидкости, рекомендованные к применению техническими отделами RENAULT.

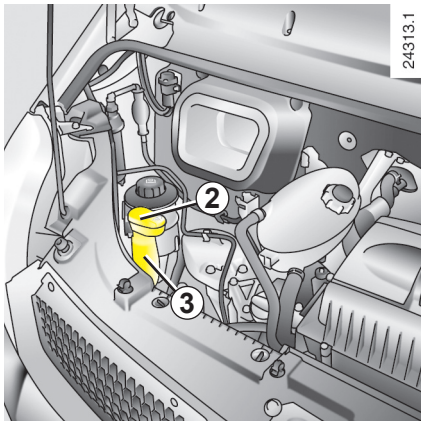

Бачок стеклоомывателя *3*

Долив жидкости: через отверстие, закрытое пробкой ***2***.

Жидкость: вода + жидкость для стеклоомывателя (незамерзающая жидкость зимой), одобренная техническими отделами RENAULT.

Перед тем как проводить осмотр подкапотного пространства, установите рычаг переключателя стеклоочистителя в положение «выключено».

Существует риск получить травму.

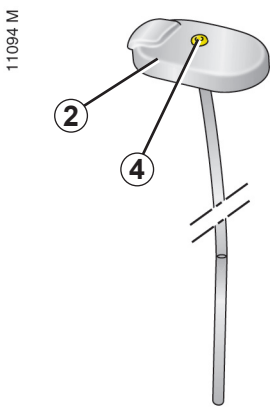

Примечание: на некоторых автомобилях, чтобы узнать уровень жидкости, используйте «пробку-пипетку». Для этого закройте отверстие ***4*** (на пробке) и извлеките пробку.

При обнаружении ненормального или повторяющегося падения уровня эксплуатационных жидкостей немедленно обратитесь на сервисную станцию RENAULT.

ФИЛЬТРЫ

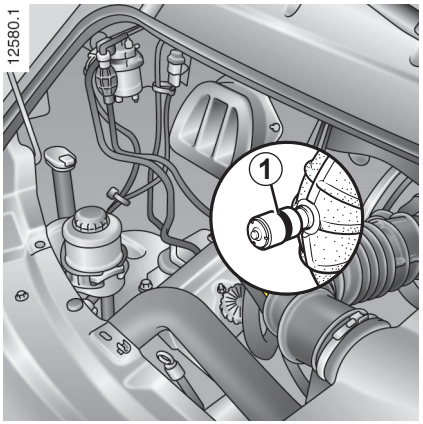

Замена фильтрующих элементов (воздушного фильтра, фильтра дизельного топлива и т. д.) проводится при выполнении технического обслуживания Вашего автомобиля.

Периодичность замены фильтрующих элементов: см. в Сервисной книжке.

Если автомобиль оборудован индикатором ***1***, его красный цвет свидетельствует о загрязнении воздушного фильтра.

В ближайшее время обратитесь на сервисную станцию RENAULT.

Перед тем как проводить осмотр подкапотного пространства, установите рычаг переключателя стеклоочистителя в положение «выключено».

Существует риск получить травму.

При осмотре подкапотного пространства помните, что вентилятор системы охлаждения может включиться в любой момент.

Существует риск получить травму.

АККУМУЛЯТОРНАЯ БАТАРЕЯ

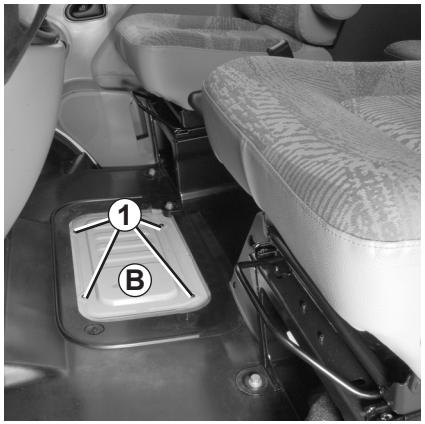

Аккумуляторная батарея *2*

Батарея установлена под передним ковриком.

– Поднимите коврик ***A***.

– Выверните четыре болта ***1*** и снимите крышку ***B***.

Аккумуляторная батарея не требует обслуживания, ни в коем случае не пытайтесь вскрыть ее.

В случае замены аккумуляторной батареи проследите за правильной укладкой проводов, закрепите крышку винтами и уложите на место коврик.

При работе с аккумуляторной батареей будьте осторожны, так как в ней содержится раствор серной кислоты. Не допускайте попадания электролита на кожу и в глаза. Если это все же произойдет, тщательно промойте пораженный участок большим количеством воды.

Во избежание взрыва газов не используйте источники открытого огня, искрения и нагревательные приборы в непосредственной близости от аккумуляторной батареи.

УХОД ЗА КУЗОВОМ АВТОМОБИЛЯ

Защита кузова от веществ, вызывающих коррозию

На Вашем автомобиле применена весьма эффективная система антикоррозионной защиты, тем не менее, целый ряд факторов может вызвать коррозионные повреждения кузова автомобиля:

– **атмосферные факторы**
  – атмосферное загрязнение (в промышленных зонах и городах);
  – воздух, насыщенный парами солей (на морских побережьях, особенно в жаркую погоду),
  – сезонные и влажностные климатические условия (соль на дорогах в зимнее время, вода для чистки улиц и т. д.).

– **абразивные воздействия**

  пыль, грязь, песок, поднимаемые ветром, гравий, вылетающий из-под колес автомобилей.

– **возможные повреждения при езде**

Требуется минимум предосторожности, чтобы сохранить эффективность антикоррозийной защиты и уберечь Ваш автомобиль от этих опасностей.

Чего не следует делать:

– Мыть автомобиль на ярком солнце или при температуре воздуха ниже 0 °C.
– Соскребать с автомобиля грязь или пятна без предварительного увлажнения.
– Давать возможность грязи накапливаться на поверхностях кузова автомобиля;
– Позволять коррозии распространяться через повреждения, полученные при аварии.
– Использовать для удаления загрязнений растворители, не рекомендованные техническими отделами компании-производителя (можно повредить лакокрасочное покрытие).
– Часто ездить по заснеженным или грязным дорогам без регулярного мытья автомобиля - в частности, днища и колесных ниш.
– Обезжиривать или очищать механические детали автомобиля (например, в моторном отсеке), днище, кузов, шарнирные детали (например, пробку заливной горловины топливного бака, внутреннюю поверхность лючка заливной горловины топливного бака, люка крыши и т. д.), окрашенные поверхности пластмассовых деталей (например, бамперы), используя моющие аппараты высокого давления или распыляя химические вещества, не рекомендованные к применению техническими отделами компании-производителя. Без принятия мер предосторожности это может привести к окислению или нарушению нормальной работы деталей.

УХОД ЗА КУЗОВОМ АВТОМОБИЛЯ (продолжение)

Что следует делать:

– Чаще мойте Ваш автомобиль при выключенном двигателе с использованием рекомендованных техническими отделами компании-производителя моющих средств, обильно ополаскивая днище и колесные ниши струей воды под высоким напором, чтобы смыть:

  – пятна битума и других промышленных загрязнений;

  – **экскременты птиц** содержащие химически активные вещества **которые быстро обесцвечивают декоративный слой и даже могут вызвать отслоение эмали**.

    Автомобиль **необходимо** немедленно вымыть, чтобы удалить эти пятна, т. к. убрать их полировкой будет невозможно;

  – налет соли в колесных нишах и на днище автомобиля после езды по дорогам, посыпанным солью;

  – грязь, которая образует мокрые скопления в колесных нишах и на днище кузова.

– Во время движения по дороге, покрытой гравием, соблюдайте дистанцию между автомобилями во избежание повреждений лакокрасочного покрытия.

– Для предотвращения возникновения и распространения коррозии как можно скорее подкрашивайте поврежденные участки лакокрасочного покрытия.

– Если на кузов Вашего автомобиля имеется гарантия компании RENAULT от появления сквозной коррозии, помните, что Вам надлежит регулярно посещать сервисную станцию. См. Сервисную книжку.

– Соблюдайте местное законодательство, касающееся мытья автомобилей (например, запрещается мыть автомобили в общественных местах).

– Перед мытьем автомобиля на автоматической мойке с вращающимися щетками, установите рычаг переключателя стеклоочистителя в положение «Выключено» (см. раздел “Стеклоочиститель/стеклоомыватель ветрового стекла” в главе 1). Проверьте, чтобы все наружные детали (дополнительные осветительные приборы, зеркала заднего вида и т. д.) были хорошо закреплены; щетки стеклоочистителей и антенну следует надежно зафиксировать с помощью липкой ленты.

  Если Ваш автомобиль оборудован радиотелефоном или автомагнитолой, перед мытьем снимите антенну.

– Если какие-либо механические элементы автомобиля (например, шарнирные петли) были очищены, они должны быть обязательно снова покрыты защитным слоем специальных составов, рекомендованных к применению техническими отделами компании-производителя.

Полный набор средств для ухода за кузовом и салоном автомобиля Вы можете приобрести в фирменных магазинах по продаже аксессуаров RENAULT.

УХОД ЗА САЛОНОМ АВТОМОБИЛЯ

Что следует делать

Независимо от вида загрязнения обивки салона используйте для чистки мыльный раствор (при необходимости теплый), приготовленный из:

– натурального мыла,

– жидкости для мытья посуды (0,5 % моющей жидкости на 99,5 % воды).

После чистки протрите обработанную поверхность мягкой влажной тканью.

Особенности

– **Стекла приборов** (щиток приборов, часы, датчик температуры наружного воздуха, дисплей автомагнитолы и т. д.).

  Для очистки следует использовать мягкую ткань или вату.

  Если сухая чистка не дает результатов, слегка смочите мягкую ткань (или вату) в мыльном растворе и протрите загрязненные участки, а затем протрите их еще раз мягкой влажной тканью или ватой.

  В завершение **осторожно** протрите стекла сухой мягкой тканью.

  Использование моющих средств, содержащих спирт, запрещено.

– **Ремни безопасности**

  Ремни должны быть всегда чистыми.

  Для очистки ремней используйте либо моющие вещества, рекомендованные техническими отделами RENAULT (фирменными магазинами по продаже аксессуаров RENAULT), либо губку, смоченную в теплом мыльном растворе; после очистки протрите ремни сухой тканью.

  Использование синтетических моющих средств или красителей запрещено.

Полный набор средств по уходу за кузовом и салоном автомобиля Вы можете приобрести в фирменных магазинах по продаже аксессуаров RENAULT.

Чего не следует делать

Категорически не рекомендуем использовать для чистки салона аппараты, работающие под высоким давлением или распыляющие чистящие средства: без принятия специальных защитных мер это может привести к выходу из строя электрических или электронных систем автомобиля.

Категорически не рекомендуем располагать рядом с дефлекторами любые предметы, которые могут повредить покрытие приборной панели (дезодоранты, духи и т. п.).