Глава 3: Комфорт

Дефлекторы 3.2
Система отопления и вентиляции 3.4
Система кондиционирования воздуха 3.7
Стекла. 3.12
Люк крыши 3.15
Освещение салона 3.16
Солнцезащитный козырек/Поручень 3.18
Пепельница/прикуриватель/Розетка для дополнительного оборудования 3.19
Вещевые ящики в салоне автомобиля 3.20
Система навигации 3.24
Заднее многоместное сиденье 3.25
Перевозка грузов 3.26

ДЕФЛЕКТОРЫ (выходы воздуха)

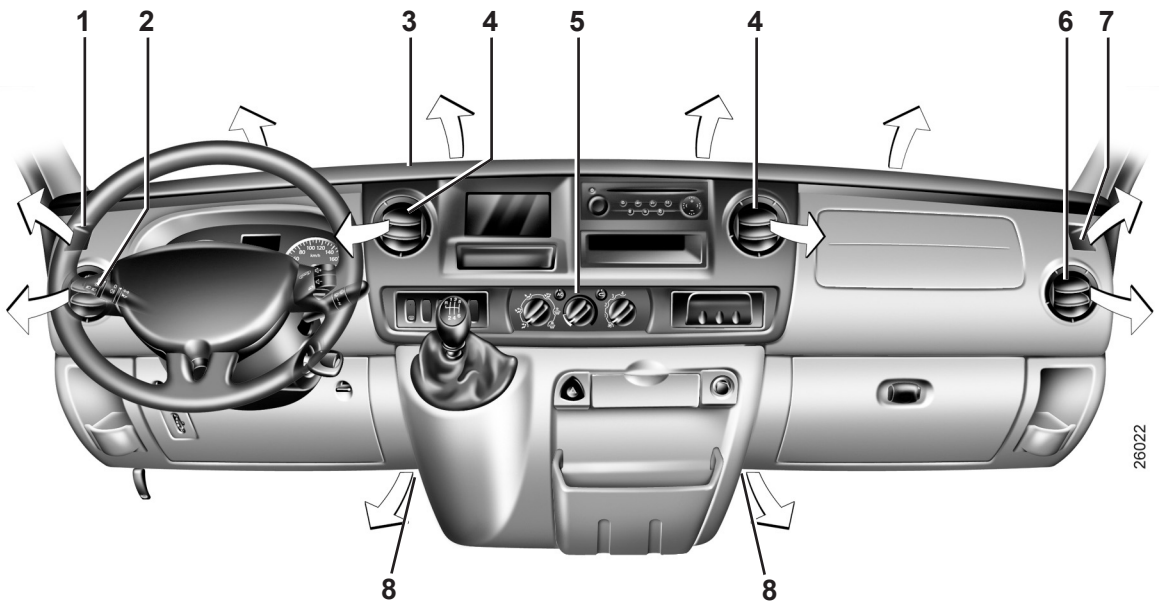

1 Решетка обдува левого бокового стекла.

2 Левый боковой дефлектор.

3 Решетки обдува ветрового стекла.

4 Центральные дефлекторы.

5 Панель управления.

6 Правый боковой дефлектор.

7 Решетка обдува правого бокового стекла.

8 Отверстия обдува ног пассажиров и водителя.

ДЕФЛЕКТОРЫ (продолжение)

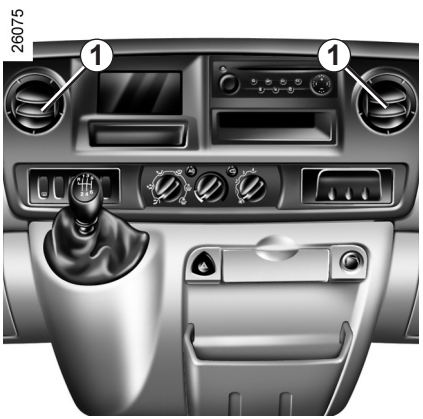

Центральные и боковые дефлекторы

Направление потока воздуха:

Для изменения направления потока воздуха поворачивайте вентиляционную решетку ***1*** или ***2***.

ОТОПЛЕНИЕ - ВЕНТИЛЯЦИЯ С ВРЕМЕННОЙ ИЗОЛЯЦИЕЙ САЛОНА

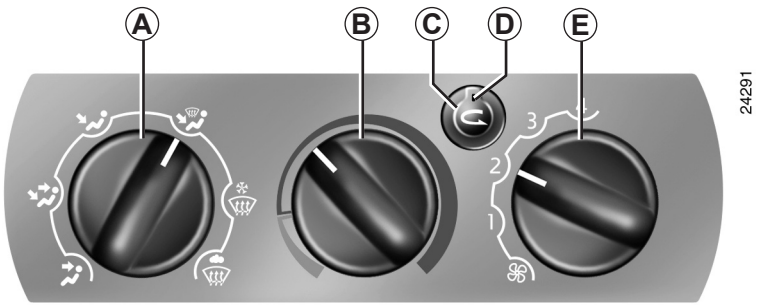

Органы управления

A Распределение воздуха.

B регулировка температуры воздуха.

C Изоляция салона (рециркуляция воздуха).

D Сигнальная лампа функционирования системы рециркуляции воздуха.

E Регулировка количества воздуха, подаваемого в салон.

Распределение воздуха, поступающего в салон

Производится поворотом рукоятки ***A***.

Воздух поступает в салон только через дефлекторы, расположенные на приборной панели.

Не следует использовать это положение регулятора, если все дефлекторы закрыты.

Воздух направляется к дефлекторам, расположенным на приборной панели, и к ногам.

Воздух направляется к ногам.

Воздух поступает в салон через все дефлекторы, решетки обдува передних боковых стекол и ветрового стекла и отверстия для обогрева ног.

Положение «обогрев»

Воздух направляется к решеткам обдува ветрового стекла и к боковым дефлекторам

Используйте это положение с максимальной температурой нагрева.

Положение «обдув»

Воздушный поток направлен к решеткам обдува ветрового стекла и передних боковых стекол.

Это положение несовместимо с режимом рециркуляции воздуха.

ОТОПЛЕНИЕ - ВЕНТИЛЯЦИЯ С ВРЕМЕННОЙ ИЗОЛЯЦИЕЙ САЛОНА (продолжение)

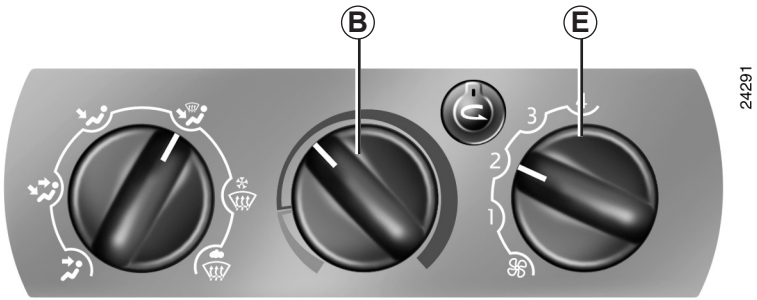

Регулирование температуры воздуха

Производится поворотом рукоятки ***B***.

Температура поступающего в салон воздуха увеличивается при повороте рукоятки регулятора вправо.

Регулирование количества воздуха, подаваемого в салон.

Регулирование осуществляется рукояткой ***E***, которая может находиться в положении от **1** до **4**.

Вентиляция осуществляется путем нагнетания воздуха в салон.

Именно режим работы вентилятора определяет объем поступающего в салон воздуха, а скорость движения автомобиля мало влияет на интенсивность вентиляции.

При перемещении рукоятки вправо подача воздуха в салон увеличивается.

ОТОПЛЕНИЕ - ВЕНТИЛЯЦИЯ С ВРЕМЕННОЙ ИЗОЛЯЦИЕЙ САЛОНА (продолжение)

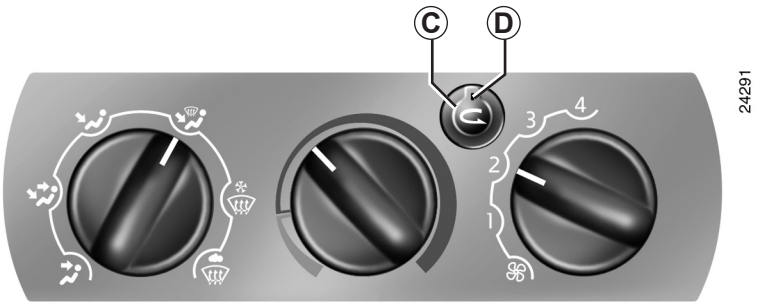

Изоляция салона

Кнопка *C*

Нормальная работа системы обеспечивается использованием наружного воздуха.

Рециркуляция воздуха позволяет перекрыть его доступ снаружи (при движении на участках с загрязненным воздухом и т. д.)

Для включения замкнутого режима работы кондиционера нажмите кнопку ***C***.

Эта функция позволяет быстрее достичь желаемого уровня комфорта.

Этот переключатель используется как для включения, так и для выключения режима рециркуляции воздуха. При включении функции загорается лампа ***D***, сигнализирующая о работе системы. В этом положении воздух забирается из салона и рециркулирует в нем без поступления наружного воздуха.

Примечание: положение «обдув» не позволяет включить режим рециркуляции.

Длительное использование режима рециркуляции воздуха может привести к запотеванию ветрового стекла и боковых стекол, а также к появлению неприятных запахов, поскольку воздух в салоне автомобиля не будет обновляться.

Поэтому рекомендуется, как только надобность в рециркуляции воздуха отпадет, вернуться к нормальному режиму работы системы (с поступлением наружного воздуха), повторно нажав на кнопку ***C***.

СИСТЕМА КОНДИЦИОНИРОВАНИЯ ВОЗДУХА

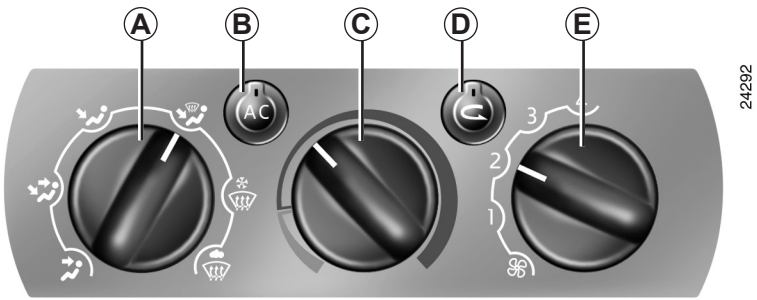

Органы управления

A Распределение воздуха

B Включение системы кондиционирования воздуха

C Регулирование температуры воздуха

D Изоляция салона (рециркуляция воздуха).

E Регулировка количества воздуха, подаваемого в салон.

Информация и советы по эксплуатации

См. конец раздела «Система кондиционирование воздуха»

A.C Управление системой кондиционирования воздуха

Кнопка ***B*** служит для включения или выключения системы кондиционирования воздуха.

Система кондиционирования воздуха **не включается**, если ручка ***E*** находится в положении ⌘.

Система кондиционирования воздуха обеспечивает:

– снижение температуры воздуха в салоне;

– ускоренное отпотевание стекол.

При работе системы кондиционирования воздуха возрастает расход топлива (выключайте кондиционер, когда в нем нет надобности).

Примечание: система кондиционирования воздуха может использоваться в любых условиях, но он не работает при низкой температуре наружного воздуха.

СИСТЕМА КОНДИЦИОНИРОВАНИЯ ВОЗДУХА (продолжение)

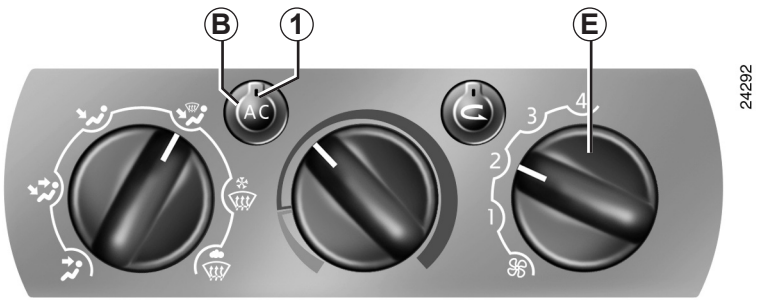

– **Кнопка *B* не нажата (сигнальная лампа *1* не горит)**

Система кондиционирования воздуха не работает.

В этом случае регулировки такие же, как на автомобиле без системы кондиционирования воздуха.

– **Кнопка *B* нажата (горит сигнальная лампа *1*)**

Система кондиционирования воздуха **не включается**, если ручка ***E*** находится в положении ⌘.

Система кондиционирования воздуха включена.

В салон автомобиля постоянно поступает свежий наружный воздух.

В очень жаркую погоду и после стоянки автомобиля на солнце, прежде чем трогаться с места, откройте на несколько минут двери для проветривания салона.

Чтобы понизить температуру воздуха в салоне до желаемого уровня максимально быстро, включите режим «Изоляция салона». Как только температура воздуха в салоне понизится до требуемого уровня, выключите режим рециркуляции.

Во время работы кондиционера для повышения его эффективности все окна должны быть плотно закрыты.

В случае обнаружения каких-либо неисправностей обратитесь на сервисную станцию RENAULT.

Охлаждения воздуха не происходит

Проверьте правильность включения органов управления системой кондиционирования воздуха и состояние электрических предохранителей. Если обнаружить причину отказа кондиционера не удалось, выключите его (сигнальная лампа ***1*** должна погаснуть) и обратитесь на сервисную станцию RENAULT.

Не открывайте холодильный контур кондиционера. Попадание хладагента на кожу и в глаза опасно.

СИСТЕМА КОНДИЦИОНИРОВАНИЯ ВОЗДУХА (продолжение)

Распределение воздуха, поступающего в салон

Производится поворотом рукоятки ***A***.

Воздух поступает в салон только через дефлекторы, расположенные на приборной панели.

Не следует использовать это положение регулятора, если все дефлекторы закрыты.

Воздух направляется к дефлекторам, расположенным на приборной панели, и к ногам.

Воздух направляется к ногам.

Воздух поступает в салон через все дефлекторы, решетки обдува передних боковых стекол и ветрового стекла и отверстия для обогрева ног.

Положение «обогрев»

Воздушный поток направлен к решеткам обдува ветрового стекла и боковых стекол.

Используйте это положение с максимальной температурой нагрева.

Положение «обдув»

Воздушный поток направлен к решеткам обдува ветрового стекла и передних боковых стекол.

Это положение несовместимо с рециркуляцией воздуха, система кондиционирования воздуха автоматически включается.

СИСТЕМА КОНДИЦИОНИРОВАНИЯ ВОЗДУХА (продолжение)

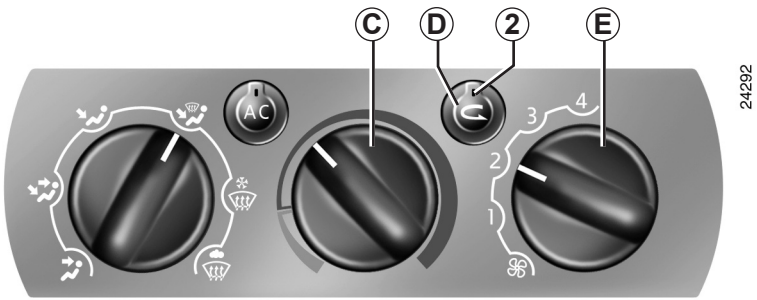

Изоляция салона

Кнопка *D*

Нормальная работа системы обеспечивается использованием наружного воздуха.

Рециркуляция воздуха позволяет перекрыть его доступ снаружи (при движении на участках с загрязненным воздухом и т. д.)

Для включения замкнутого режима работы кондиционера нажмите кнопку ***D***.

Эта функция позволяет быстрее достичь желаемого уровня комфорта.

Этот переключатель используется как для включения, так и для выключения режима рециркуляции воздуха. При включении функции загорается лампа ***2***, сигнализирующая о работе системы. В этом положении воздух забирается из салона и рециркулирует в нем без поступления наружного воздуха.

Продолжительное использование режима изоляции салона может привести к появлению неприятных запахов и к запотеванию стекол из-за отсутствия притока наружного воздуха.

Поэтому после преодоления участка с загрязненным воздухом рекомендуется открыть доступ наружного воздуха в салон, нажав на кнопку ***D***.

Регулирование температуры воздуха

Производится поворотом рукоятки ***C***.

Крайнее правое положение рукоятки: Максимально возможная температура воздуха.

Крайнее левое положение рукоятки: Минимально возможная температура воздуха.

Регулирование количества воздуха, подаваемого в салон.

Регулирование осуществляется рукояткой ***E***, которая может находиться в положении от **1** до **4**.

Вентиляция осуществляется путем нагнетания воздуха в салон. Именно режим работы вентилятора определяет объем поступающего в салон воздуха, а скорость движения автомобиля мало влияет на интенсивность вентиляции.

При перемещении рукоятки вправо подача воздуха в салон увеличивается.

Примечание: положение «обдув» не позволяет включить режим рециркуляции и приводит к включению системы кондиционирования воздуха.

СИСТЕМА КОНДИЦИОНИРОВАНИЯ ВОЗДУХА: информация и советы по эксплуатации

Расход топлива

Работа системы кондиционирования воздуха приводит к увеличению расхода топлива, особенно при движении в городских условиях.

В автомобилях, оборудованных системой кондиционирования без автоматического режима, выключайте кондиционер, когда в нем нет необходимости.

Несколько советов, которые помогут Вам уменьшить расход топлива и защитить окружающую среду:

Рекомендуем Вам двигаться с открытыми дефлекторами и поднятыми стеклами.

Если Ваш автомобиль находился на стоянке в очень жаркую погоду или под прямыми лучами солнца, рекомендуем проветрить его салон в течение нескольких минут, прежде чем запустить двигатель.

Техническое обслуживание

Периодичность осмотра см. в Сервисной книжке.

Неисправности

В большинстве случаев при обнаружении неисправности системы следует обращаться на сервисную станцию RENAULT.

- **Снижение эффективности системы обогрева, обдува или работы кондиционера.** Причиной этого может быть загрязнение фильтра системы вентиляции салона.
- **Отсутствует охлаждение воздуха.** Проверьте правильность включения органов управления системой кондиционирования воздуха и состояние электрических предохранителей. Если этого не произошло, отключите систему.
- **Наличие воды под автомобилем.** После продолжительной работы кондиционера под автомобилем могут появиться лужицы воды - это нормальное явление.

Не открывайте холодильный контур кондиционера. Попадание хладагента на кожу и в глаза опасно.

СТЕКЛА

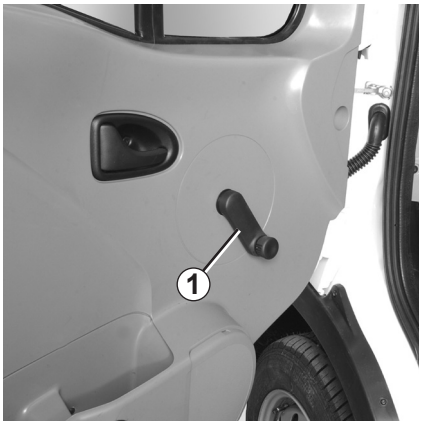

Передние стеклоподъемники с ручным приводом

Вращайте рукоятку ***1***.

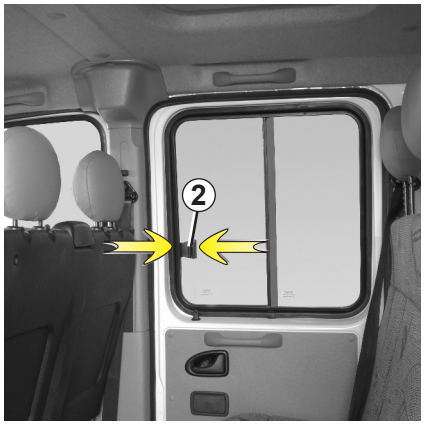

Сдвижные задние стекла

Нажмите на клавишу ***2*** и сдвиньте стекло.

Сдвижные стекла и двери

Перед тем как приступить к сдвиганию двери, убедитесь в том, что какая-либо часть тела пассажира не выступает через открытое окно или дверь.

СТЕКЛА (продолжение)

Электростеклоподъемник двери водителя

Система работает при включенном зажигании:

– Нажмите на соответствующий переключатель ***3***, чтобы опустить стекло до нужной высоты.

– Приподнимите переключатель ***3***, чтобы поднять стекло на нужную высоту.

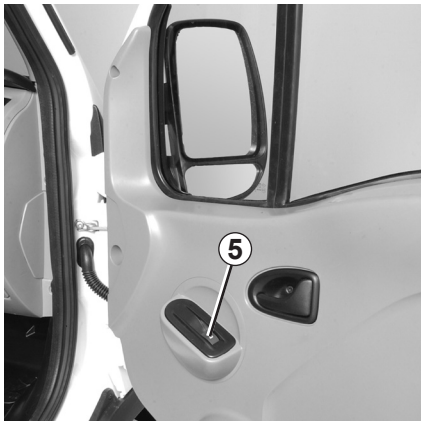

Электростеклоподъемник пассажирской двери

Находясь на месте водителя, используйте выключатель ***4***.

Находясь на месте пассажира, используйте выключатель ***5***.

При включенном зажигании, чтобы опустить стекло, нажмите на клавишу ***5*** или ***4*** или, чтобы поднять стекло, поднимите клавишу ***5*** или ***4***.

Ответственность водителя

Выходя из машины, никогда не оставляйте ключ в замке зажигания, особенно если в автомобиле находится ребенок (или животное). Он может случайно привести в действие электростеклоподъемники, которые могут защемить какие-либо части тела (шею, руки, пальцы т. д.) и нанести серьезную травму. Если это произошло, немедленно опустите стекло, нажав на соответствующий выключатель.

ИМПУЛЬСНЫЕ ЭЛЕКТРОСТЕКЛОПОДЪЕМНИКИ

Импульсный режим работы стеклоподъемников дополняет вышеописанный режим работы электростеклоподъемников.

Этой функцией может быть оснащено стекло двери водителя.

Автоматический режим

При работающем двигателе достаточно краткого нажатия на клавишу ***1***, чтобы опустить или поднять стекло.

Повторное нажатие на клавишу ***1*** во время работы стеклоподъемника приводит к остановке стекла.

Ответственность водителя

Выходя из машины, никогда не оставляйте ключ в замке зажигания, особенно если в автомобиле находится ребенок (или животное). Он может случайно привести в действие электростеклоподъемники, которые могут защемить какие-либо части тела (шею, руки, пальцы т. д.) и нанести серьезную травму. Если это произошло, немедленно опустите стекло, нажав на соответствующий выключатель.

ЛЮК КРЫШИ

Чтобы открыть

Сдвиньте ручку ***1*** вперед.

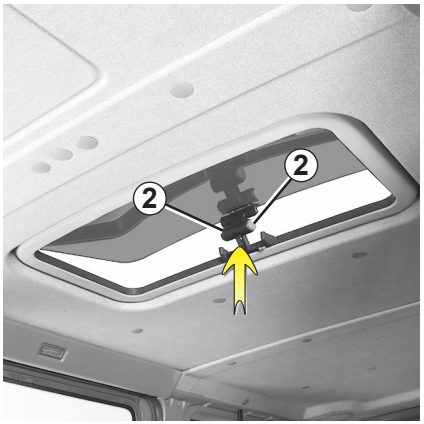

Нажмите на кнопки ***2*** (расположенные с каждой стороны от ручки) и поднимите люк вверх.

Чтобы закрыть

Действуйте в обратной последовательности.

– Выходя из автомобиля, убедитесь, что люк надежно закрыт.

– Раз в три месяца уплотнитель люка необходимо очищать с помощью средств, рекомендованных техническими отделами компании-производителя.

ОСВЕЩЕНИЕ САЛОНА

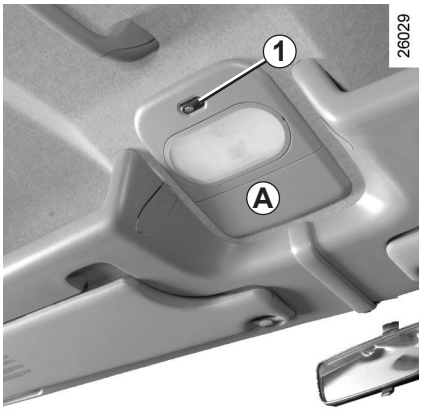

Плафоны *A*, *B*, *C*

Перемещая выключатель ***1***-***2***-***3*** или плафон ***4***, Вы выбираете один из следующих режимов:

– постоянное освещение;

– прерывистый режим освещения;

– принудительное выключение освещения.

Прерывистый режим освещения

– **Автомобиль с системой дистанционного управления.**

При открытии одной из передних дверей включаются все плафоны освещения.

При открытии одной из задних дверей происходит включение задних плафонов.

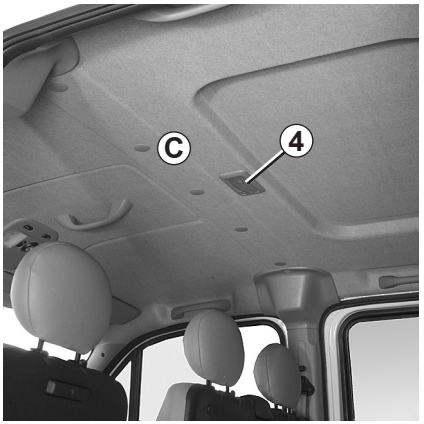

– **Автомобиль без системы дистанционного управления.**

При открытии одной из передних или задних дверей включаются все плафоны освещения.

ОСВЕЩЕНИЕ САЛОНА (продолжение)

Примечание:

При отпирании дверей с помощью пульта дистанционного управления на некоторое время включается освещение салона.

При открытии передней или задней двери таймер освещения запускается снова.

Затем плафон и фонарь освещения багажного отделения постепенно гаснут. Освещение гаснет в следующих случаях:

– через 15 минут, если одна из дверей остается открытой;

– через 15 секунд, если все двери закрыты;

– если Вы включили зажигание.

Задние плафоны салона *5, 6* или *7*

(в зависимости от комплектации автомобиля)

Нажатие на плафон ***5, 6*** или ***7*** обеспечивает следующие режимы работы освещения:

– постоянное освещение;

– включение освещения при открытии одной из задних дверей автомобиля. Освещение выключается только при полном закрытии всех дверей;

– принудительное выключение освещения.

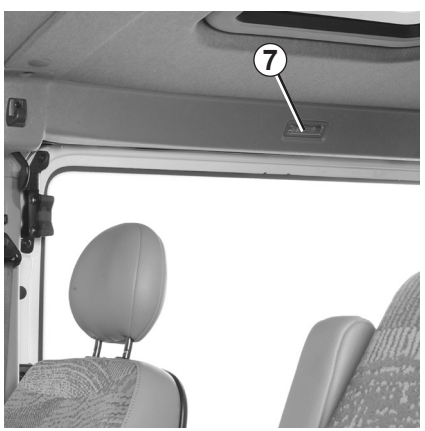

СОЛНЦЕЗАЩИТНЫЙ КОЗЫРЕК

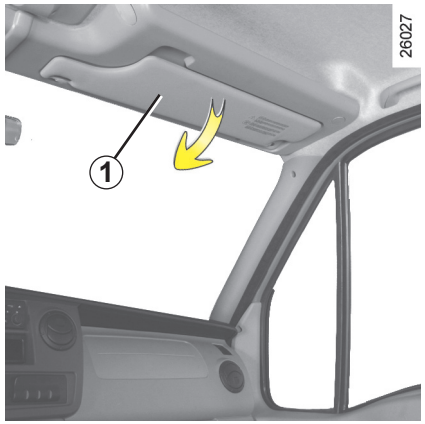

Опустите козырек ***1***.

Вы можете прижать его к стеклу двери.

ПОРУЧЕНЬ

Поручень *2*

Поручень служит поддержкой во время движения.

Не используйте его при входе в автомобиль или выходе из него.

ПЕПЕЛЬНИЦА - ПРИКУРИВАТЕЛЬ/РОЗЕТКА ДЛЯ ДОПОЛНИТЕЛЬНОГО ОБОРУДОВАНИЯ

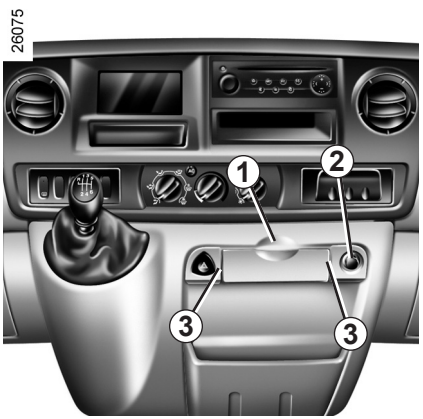

Пепельница в центральной консоли

Чтобы открыть пепельницу, потяните за крышку ***1***.

Для очистки пепельницы, нажмите на лапки ***3***, потяните полностью крышку на себя и извлеките пепельницу из гнезда.

Передний прикуриватель

При включенном зажигании нажмите на прикуриватель ***2*** до упора.

После нагрева спирали прикуриватель автоматически вернется в исходное положение (со щелчком). Извлеките прикуриватель. После прикуривания вставьте его в гнездо, не утапливая полностью.

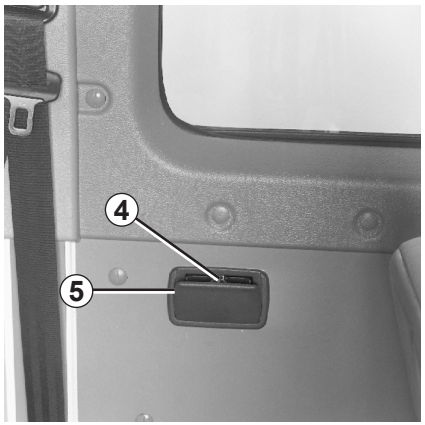

Пепельницы в задней части автомобиля

Чтобы открыть пепельницу, потяните за крышку ***5***.

Для очистки пепельницы потяните полностью крышку на себя и извлеките пепельницу из гнезда, нажав на лапку ***4***.

Розетка питания дополнительного оборудования

В зависимости от комплектации автомобиля она расположена под подстаканником ***6***.

Она предусмотрена для подключения дополнительного оборудования, разрешенного к использованию в автомобиле техническими отделами RENAULT. Потребляемая мощность оборудования не должна превышать 120 Вт (13,5 В).

ВЕЩЕВЫЕ ЯЩИКИ В САЛОНЕ АВТОМОБИЛЯ

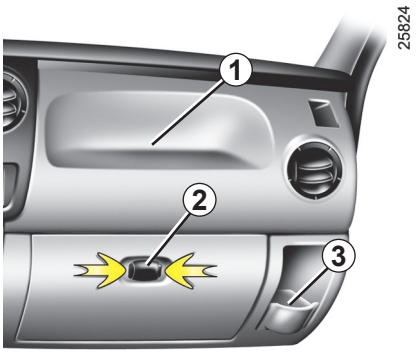

Вещевой ящик *1* (или место, отведенное под установку подушки безопасности)

Вещевой ящик перед передним пассажиром

Чтобы его открыть, нажмите кнопку ***2***.

Держатели стаканов *3*

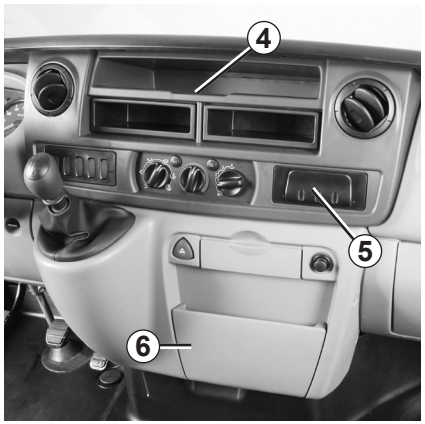

Вещевой ящик *4*

Папка для документов, бумаг *5*

Вещевой ящик *6*

Место для хранения документов.

Вещевые отделения передних дверей *7*, держатель для бутылок *8*

Никакие предметы не должны находиться на полу перед водителем, т. к. в случае резкого торможения они могут попасть под педали и помешать их перемещению.

ВЕЩЕВЫЕ ЯЩИКИ В САЛОНЕ АВТОМОБИЛЯ (продолжение)

Верхний вещевой ящик в кабине *1*

Предназначен исключительно для перевозки предметов.

Общая масса предметов, перевозимых в верхнем вещевом ящике в кабине, не должна превышать 30 кг.

Вещевой ящик под передним сиденьем *2*

Никакие предметы не должны находиться на полу перед водителем, т. к. в случае резкого торможения они могут попасть под педали и помешать их перемещению.

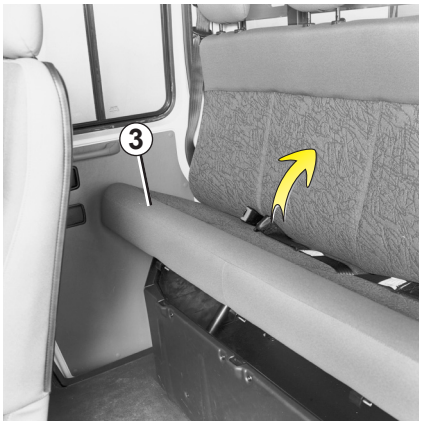

Вещевой ящик под сиденьем

Подушка сиденья ***3*** поднимается, чтобы обеспечить доступ к вещевому ящику, расположенному под сиденьем.

ВЕЩЕВЫЕ ЯЩИКИ В САЛОНЕ АВТОМОБИЛЯ (продолжение)

Переднее многоместное сиденье «бюро»

Это сиденье имеет две подушки сиденья.

Для доступа к вещевым ящикам:

– Потяните вверх переднюю часть подушки сиденья (по стрелке ***A***).

– Сдвиньте подушку сиденья вперед (по стрелке ***B***).

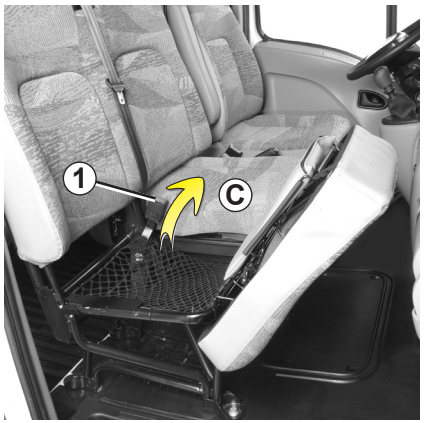

– Передвиньте подушку сиденья в переднее положение (по стрелке ***C***).

Чтобы установить подушку сиденья на место, действуйте в обратной последовательности.

Движение с откинутой подушкой сиденья запрещено.

При перемещении сиденья правильно расположите замки ремней безопасности ***1*** перед тем, как опустить подушку сиденья.

ВЕЩЕВЫЕ ЯЩИКИ В САЛОНЕ АВТОМОБИЛЯ (продолжение)

Сетка вещевого ящика *2*

Общий вес груза в сетке не должен превышать 4 кг (при равномерном распределении), в вещевом ящике - 3 кг, а в кармане для мелких предметов - 1 кг.

Карман для мелких предметов *3*

(один или два, в зависимости от комплектации автомобиля)

Вещевой ящик *4*

При установке на место вещевого ящика ***4***, проследите за тем, чтобы стрелка на дне ящика была направлена вперед.

Движение с откинутой подушкой сиденья запрещено.

СИСТЕМА НАВИГАЦИИ

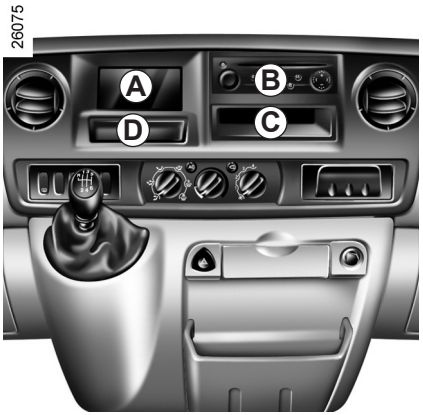

Если автомобиль оборудован этой системой, она включает в себя:

– дисплей ***A***;

– автомагнитолу ***B***;

– вещевой ящик ***C***;

– крышку ***D***.

О работе этого оборудования см. инструкции производителя.

Мы рекомендуем хранить эти инструкции вместе с другой документацией на автомобиль.

ЗАДНЕЕ МНОГОМЕСТНОЕ СИДЕНЬЕ

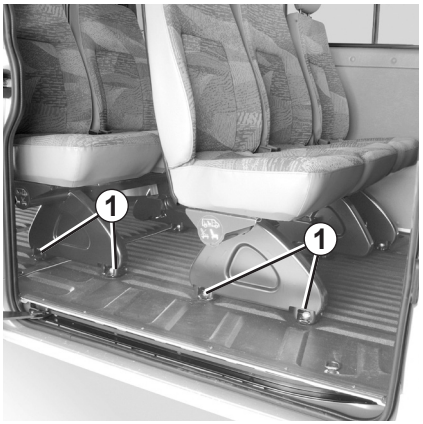

Снятие сиденья

Для всех сидений поднимите рычаги ***1***.

Подтолкните сиденье так, чтобы можно было извлечь узлы крепления ***2***, затем поднимите его, чтобы снять.

Демонтаж узлов крепления запрещен.

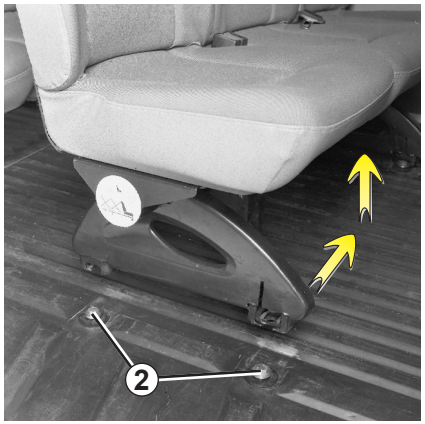

Установка сиденья

Проделайте все операции в порядке, обратном снятию.

Убедитесь в том, что сиденье должным образом закреплено (рычаги ***1*** должны быть защелкнуты).

Примечание: в зависимости от комплектации автомобиля, сдвиньте двухместное сиденье.

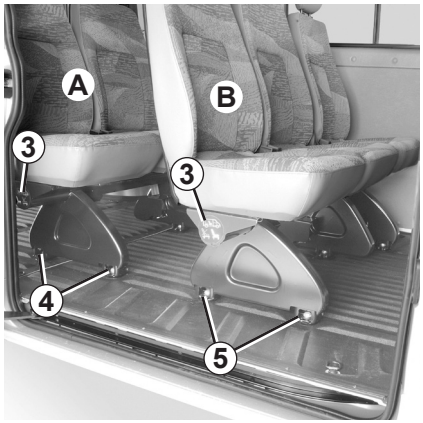

Обязательно установите сиденье на прежние узлы крепления.

Действуйте таким же образом, при наличии двух многоместных сидений. Обязательно установите заднее многоместное сиденье ***A*** на четыре узла крепления ***4*** и среднее многоместное сиденье ***B*** на четыре узла крепления ***5***.

Данные указания содержатся на этикетках ***3***.

Использование «сиденья спинкой против направления движения» во время движения запрещено.

ПЕРЕВОЗКА ГРУЗОВ

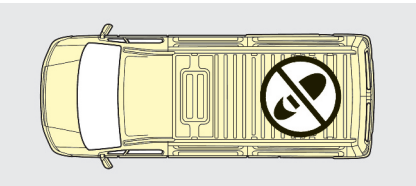

Багажник крыши

Запрещается вставать на крышу при необходимости загрузить или разгрузить багажник крыши.

На некоторых моделях установка багажника крыши невозможна: см. таблицу массовых характеристик в главе 6.

Заднее багажное отделение или пол кабины

Размещайте наиболее тяжелые предметы на полу. Пользуйтесь устройствами для крепления, расположенными на полу багажного отделения, если автомобиль ими оборудован. Загрузка должна выполняться так, чтобы ни один предмет не упал вперед на пассажиров в случае резкого торможения. Пристегните ремни безопасности задних сидений, даже если там нет пассажиров.

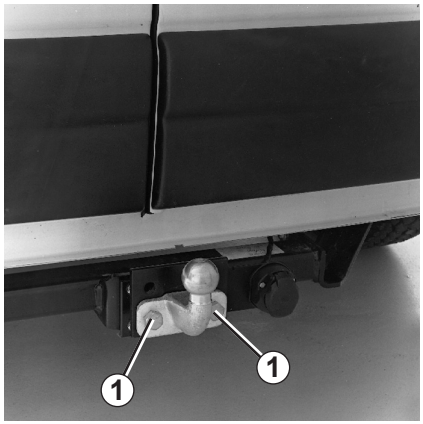

Буксировка

Установка прицепного устройства для буксировки

Используйте **обязательно** два внутренних отверстия. Затяните болты ***1***, соблюдая момент затяжки 19,5 даНм (деканьютонов на метр).

Во всех случаях соблюдайте законы страны использования (например: снимите прицепное устройство для буксировки, если оно не используется по прямому назначению и т. д.).

ПЕРЕВОЗКА ГРУЗОВ (продолжение)

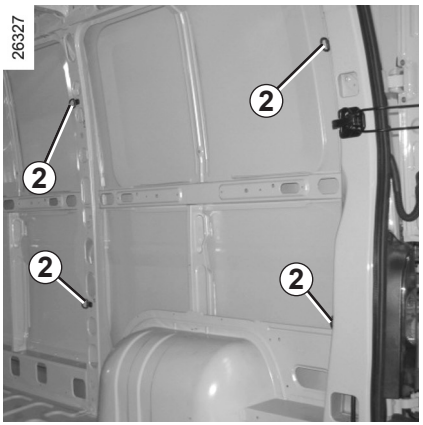

Перевозка грузов в заднем отделении

В зависимости от комплектации автомобиля, кольца ***2*** позволяют предотвратить смещение перевозимого груза.

Эти кольца служат только для предотвращения смещения груза. Груз следует прежде всего закрепить при помощи колец крепления на полу автомобиля.

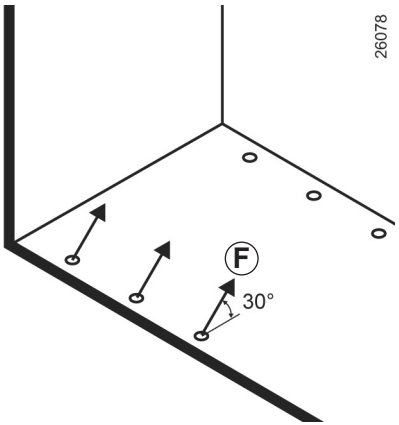

F макс: 500 даН (деканьютонов)

Размещайте наиболее тяжелые предметы на полу. Пользуйтесь устройствами для крепления, расположенными на полу багажного отделения, если автомобиль ими оборудован. Загрузка должна выполняться так, чтобы ни один предмет не упал вперед на пассажиров в случае резкого торможения. Пристегните ремни безопасности задних сидений, даже если там нет пассажиров.

3.28