Глава 2: Вождение автомобиля

(рекомендации по экономичной и экологически безопасной эксплуатации автомобиля)

Обкатка автомобиля 2.2
Замок зажигания 2.2
Запуск/Остановка двигателя 2.3
Особенности автомобилей с дизельным двигателем 2.4
Особенности автомобилей с дизельным двигателем и противосажевым фильтром 2.5
Рекомендации по снижению токсичности отработавших газов и экономии топлива 2.6
Рычаг переключения передач 2.9
Гидроусилитель рулевого управления 2.9
Стояночный тормоз 2.10
Система поддержания курсовой устойчивости (ESP) 2.11
Антипробуксовочная система (ASR) 2.12
Антиблокировочная система (АБС) 2.14
Система экстренного торможения 2.15
Пневматическая подвеска 2.16
Система поддержания и ограничения скорости 2.17
Система помощи при парковке 2.23
Коробка передач QUICKSHIFT 2.24
Функция «Фиксированная скорость» 2.30

ОБКАТКА АВТОМОБИЛЯ

Во время пробега автомобилем первых **1500 км** частота вращения коленчатого вала двигателя не должна превышать 2500 об/мин. В дальнейшем это ограничение снимается, но только после 6 000 км автомобиль сможет полностью реализовать свои рабочие характеристики.

В период обкатки избегайте интенсивных разгонов автомобиля с непрогретым двигателем и не допускайте работы двигателя на высокой частоте вращения коленчатого вала.

Периодичность технического обслуживания см. в Сервисной книжке, прилагаемой к автомобилю.

ЗАМОК ЗАЖИГАНИЯ

Положение ключа зажигания «Стоп и блокировка рулевого вала» (St)

Для блокировки рулевого вала следует извлечь ключ из замка зажигания и повернуть рулевое колесо в ту или иную сторону до блокировки замка рулевой колонки.

Для разблокировки рулевого вала слегка поверните ключ в замке зажигания и рулевое колесо.

Положение ключа зажигания «Дополнительное оборудование» (A)

При выключенном зажигании дополнительное оборудование (автомагнитола и т. п.) продолжает работать.

Положение ключа зажигания «Зажигание включено» (M)

Зажигание включено: предварительный подогрев двигателя включен.

Положение ключа зажигания «Запуск двигателя» (D)

Если двигатель не запустился с первой попытки, перед повторным включением стартера ключ необходимо установить в исходное положение. Сразу после запуска двигателя отпустите ключ зажигания.

ЗАПУСК/ОСТАНОВКА ДВИГАТЕЛЯ

Запуск двигателя

Установите рычаг переключения передач в нейтральное положение.

ОСОБЕННОСТЬ

При запуске двигателя рекомендуется держать педаль сцепления нажатой.

Этикетка в районе противосолнечного козырька напоминает Вам об этом.

Поверните ключ зажигания до положения «Зажигание включено» **M** и удерживайте его в этом положении, пока не погаснет сигнальная лампа предпускового подогрева.

Поверните ключ в положение «Стартер» **D, не нажимая на педаль акселератора**.

Сразу же после запуска двигателя отпустите ключ зажигания.

Остановка двигателя

Во время работы двигателя на холостом ходу поверните ключ в замке зажигания в положение «Stop».

Выходя из машины, никогда не оставляйте ключ в замке зажигания, если в автомобиле находится ребенок (или животное), т. к. он может случайно запустить двигатель или включить электрооборудование, например, стеклоподъемники, которые могут защемить какие-либо части тела (шею, руки, пальцы и т. д.). Существует опасность получения тяжелых травм.

Ни в коем случае не выключайте зажигание до полной остановки автомобиля, так как при неработающем двигателе перестают функционировать вакуумный усилитель тормозов, усилитель рулевого управления, а также устройства пассивной безопасности: подушки безопасности, преднатяжители ремней безопасности.

Извлечение ключа из замка зажигания приводит к блокировке рулевого вала.

ОСОБЕННОСТИ АВТОМОБИЛЕЙ С ДИЗЕЛЬНЫМ ДВИГАТЕЛЕМ

Частота вращения коленчатого вала дизельного двигателя

Дизельные двигатели оборудованы системой впрыска, **которая не допускает превышения допустимой частоты вращения коленчатого вала двигателя** независимо от включенной передачи.

Полная выработка топлива из бака

Если **бак оказался совершенно пустым**, Вы можете после заправки запустить двигатель обычным способом, убедившись, что аккумуляторная батарея хорошо заряжена.

Если через некоторое время, после нескольких попыток, двигатель не запустился, обратитесь на сервисную станцию RENAULT.

Меры предосторожности в зимнее время

Во избежание возможных проблем, связанных с низкой температурой наружного воздуха:

– следите за тем, чтобы аккумуляторная батарея всегда была хорошо заряжена;

– постоянно следите за тем, чтобы уровень топлива в баке сильно не понижался во избежание образования конденсата, скапливающегося на дне топливного бака.

Автомобили, оборудованные подогревателем дизельного топлива

Это устройство позволяет использовать дизельное топливо **без специальных присадок при температуре до –18 °C**, или если автомобиль регулярно используется для поездок на короткие расстояния (двигатель не успевает прогреться) **при температуре до –5 °C.**

Не останавливайте автомобиль и не допускайте работу двигателя в местах, где легковоспламеняющиеся материалы (например, сухая трава и листья) могут оказаться в контакте с нагретыми деталями системы выпуска отработавших газов.

ОСОБЕННОСТИ АВТОМОБИЛЕЙ С ДИЗЕЛЬНЫМ ДВИГАТЕЛЕМ И ПРОТИВОСАЖЕВЫМ ФИЛЬТРОМ

Сигнальная лампа фильтра системы вентиляции салона ***1*** загорается, предупреждая о возможном загрязнении фильтра.

При появлении сообщения для очистки противосажевого фильтра рекомендуем Вам следующие 100 км двигаться со средней скоростью не менее 60 км/ч, учитывая дорожные условия и соблюдая действующие ограничения скорости.

Продолжайте двигаться пока не погаснет сигнальная лампа, в противном случае может потребоваться повторить операцию.

Для информации: в этом случае процесс очистки длится до 20 минут.

Если загорелась сигнальная лампа SERV, срочно обратитесь на сервисную станцию RENAULT.

Частота вращения коленчатого вала дизельного двигателя

Дизельные двигатели оборудованы системой впрыска, **которая не допускает превышения допустимой частоты вращения коленчатого вала двигателя** независимо от включенной передачи.

Не останавливайте автомобиль и не допускайте работы двигателя в местах, где легковоспламеняющиеся материалы (например, сухая трава и листья) могут соприкасаться с нагретыми деталями системы выпуска отработавших газов.

В зависимости от качества используемого топлива в редких случаях во время движения возможно появление белого дыма.

Это явление вызывается автоматической очисткой противосажевого фильтра и не оказывает влияния на рабочие характеристики автомобиля.

Полная выработка топлива из бака

Если бак оказался совершенно пустым, Вы можете после заправки запустить двигатель обычным способом, убедившись, что аккумуляторная батарея хорошо заряжена: см. глава 1, раздел «Топливный бак».

Если через некоторое время, после нескольких попыток, двигатель не запустился, обратитесь на сервисную станцию RENAULT.

РЕКОМЕНДАЦИИ ПО УМЕНЬШЕНИЮ ТОКСИЧНОСТИ ОТРАБОТАВШИХ ГАЗОВ, ЭКОНОМИИ ТОПЛИВА И ВОЖДЕНИЮ

Компания RENAULT активно участвует в разработках по уменьшению токсичности автомобильного транспорта и энергосберегающих технологий.

По своей конструкции, предусмотренным регулировкам, а также расходу топлива Ваш автомобиль RENAULT полностью соответствует требованиям норм охраны окружающей среды. Однако техника не всесильна. Расход топлива и уровень токсичностиотработавших газов в значительной мере зависят и от Вас. Выполняйте рекомен-дации по обслуживанию автомобиля, его вождению и эксплуатации.

Техническое обслуживание

Содержание загрязняющих веществ в отработавших газах должно соответствовать действующим нормам по токсичности отработавших газов; ответственность за несоответствие автомобиля указанным нормам ложится на его владельца. Кроме того, в случае замены деталей двигателя, системы питания или системы выпуска отработавших газов неоригинальными деталями Ваш автомобиль может перестать соответствовать действующим нормам по снижению токсичности отработавших газов.

Все проверки и регулировки Вашего автомобиля в соответствии с рекомендациями, изложенными в Сервисной книжке в разделе технического обслуживания, должны производиться на сервисной станции RENAULT.

На сервисной станции имеется все необходимое оборудование, позволяющее выполнять необходимые для Вашего автомобиля регулировки.

Регулировки двигателя

- **холостой ход:** не требует регулировки в процессе эксплуатации;
- **воздушный фильтр, фильтр дизельного топлива:** загрязненные фильтрующие элементы уменьшают мощность двигателя. Такие фильтрующие элементы подлежат замене.

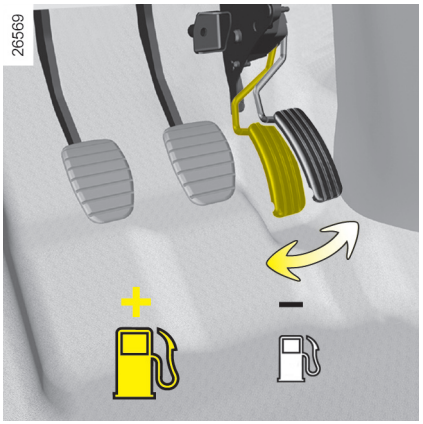

Вождение автомобиля

– Аккуратная езда с небольшой скоростью до полного прогрева двигателя предпочтительнее прогрева двигателя на холостом ходу на стоянке.

– Скорость - дорогое удовольствие.

– «Спортивная» манера вождения стоит дорого - отдайте предпочтение «плавному» стилю управления автомобилем.

– Тормозите как можно реже, старайтесь заранее оценить обстановку на дороге (препятствие или поворот), тогда Вам будет достаточно лишь снять ногу с педали акселератора.

– Не разгоняйтесь слишком интенсивно.

– Не нажимайте сильно на педаль акселератора во время движения на промежуточных передачах. Старайтесь всегда использовать самую высокую передачу для данных дорожных условий, но не перегружайте двигатель.

– При движении на подъемах не стремитесь сохранить прежнюю скорость; не нажимайте на педаль акселератора больше, чем при движении по горизонтальному участку дороги: удерживайте ногу на педали акселератора в том же положении.

– Двойное выключение сцепления и «перегазовка» при переключении передач перед остановкой двигателя совершенно излишни на современных автомобилях.

– Движение в ненастье и по дороге, залитой водой.

Не ездите по затопленному шоссе, если уровень воды выше нижнего края колесного диска.

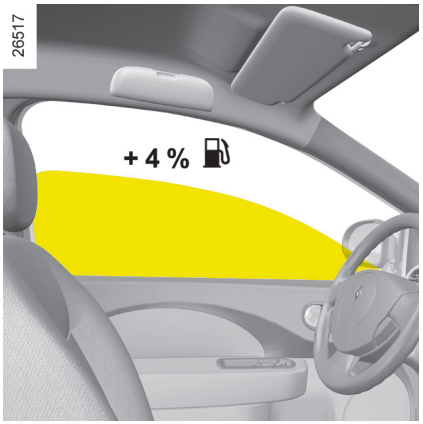

Советы по эксплуатации

– Потребление электроэнергии ведет к увеличению расхода топлива, поэтому всегда выключайте ненужные электроприборы.

Однако, прежде всего для Вашей безопасности, при плохой видимости включайте наружные осветительные приборы, руководствуйтесь правилом «видеть и быть видимым».

– Используйте систему вентиляции салона. При скорости 100 км/ч езда с открытыми окнами увеличивает расход топлива на 4 %.

– **На автомобилях, оборудованных системой кондиционирования воздуха**, при ее использовании наблюдается увеличение расхода топлива, особенно при движении в городском цикле. Выключите систему, как только необходимость в ее использовании отпала.

– Не переполняйте бак при заправке во избежание расплескивания топлива.

– Не ездите с установленным на крыше пустым багажником.

– Громоздкие грузы лучше перевозить в прицепе.

При буксировке прицепа используйте аэродинамический дефлектор; не забудьте отрегулировать его положение.

Советы, которые помогут Вам уменьшить расход топлива и защитить окружающую среду:

Двигайтесь с открытыми дефлекторами и поднятыми стеклами.

Если Ваш автомобиль находился на стоянке в очень жаркую погоду или под прямыми лучами солнца, рекомендуем проветрить его салон в течение нескольких минут, прежде чем запустить двигатель.

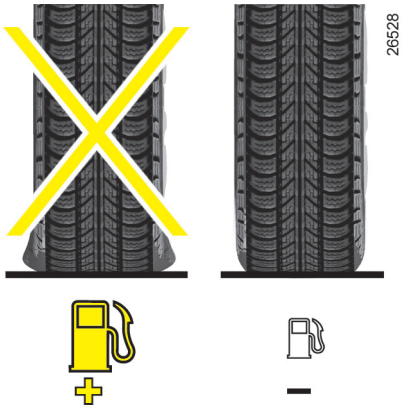

Избегайте использования автомобиля для частых и коротких поездок в сочетании с длительными остановками - это не позволяет двигателю прогреться до нормальной рабочей температуры.

Шины

Причиной повышенного расхода топлива может стать:

– недостаточное давление в шинах,

– установка шин, не рекомендованных производителем.

РЫЧАГ ПЕРЕКЛЮЧЕНИЯ ПЕРЕДАЧ

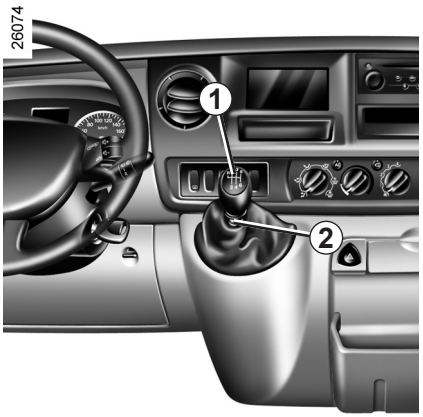

Включение заднего хода

На неподвижном автомобиле передвиньте рычаг переключения передач сначала в нейтральное положение, а затем в положение заднего хода.

Соблюдайте схему переключения передач, нанесенную на табличку ***1***, и, в зависимости от автомобиля, поднимите кольцо ***2*** до рукоятки рычага переключения передач, чтобы включить заднюю передачу.

Фонари заднего хода включаются при перемещении рычага в положение передачи заднего хода (при включенном зажигании).

РУЛЕВОЕ УПРАВЛЕНИЕ С УСИЛИТЕЛЕМ

При парковке не удерживайте долго рулевое колесо повернутым до упора в крайнее положение (это может привести к поломке насоса гидроусилителя рулевого управления).

Никогда не выключайте зажигание на спусках и вообще во время движения (это приведет к выключению усилителей тормозов и рулевого управления).

При движении задним ходом удар днища автомобиля о бордюрный камень, тротуар и т. п. может повлечь за собой повреждение автомобиля (деформацию заднего моста).

Если это произошло, во избежание несчастного случая обратитесь на сервисную станцию для проверки состояния автомобиля.

СТОЯНОЧНЫЙ ТОРМОЗ

Выключение стояночного тормоза

Слегка потяните рычаг вверх и, нажав на кнопку ***1***, полностью опустите рычаг до пола.

Если Вы управляете автомобилем с не полностью выключенным стояночным тормозом, на щитке приборов горит красная сигнальная лампа.

Во время движения следите за тем, чтобы стояночный тормоз был выключен, в противном случае возможен перегрев задних тормозов.

Включение стояночного тормоза

Потяните рукоятку вверх и убедитесь, что автомобиль надежно заторможен.

В зависимости от уклона дороги и/или загрузки автомобиля может потребоваться затянуть стояночный тормоз еще минимум на два щелчка и включить передачу (первую или заднего хода).

СИСТЕМА ПОДДЕРЖАНИЯ КУРСОВОЙ УСТОЙЧИВОСТИ (ESP)

Эта система обеспечивает управляемость автомобиля в экстремальных условиях (уклонение от столкновения с препятствием, потеря сцепления с дорогой при повороте и т. д.).

Принцип действия

Датчик на рулевом колесе отслеживает траекторию движения, задаваемую водителем.

Другие датчики, установленные на автомобиле, отслеживают реальную траекторию движения.

Система сравнивает заданную водителем траекторию с реальной траекторией движения автомобиля и при необходимости корректирует последнюю, воздействуя на тормоза отдельных колес и/или изменяя крутящий момент двигателя.

При включении системы сигнальная лампа начинает мигать, информируя Вас об этом.

Отключение системы

Система отключается нажатием на выключатель ***1***, при этом загорается сигнальная лампа , информирующая Вас об отключении системы.

Чтобы вернуться в прежнее положение, повторно нажмите на выключатель ***1***.

При включении зажигания антипробуксовочная система включается автоматически.

Неисправности

Когда система обнаруживает неисправность, загораются сигнальные лампы и SERV.

Обратитесь на сервисную станцию компании-производителя.

Система позволяет лучше контролировать автомобиль при экстремальной езде и адаптировать его под индивидуальный стиль вождения.

Однако эта система не заменяет водителя. **Она не расширяет возможности автомобиля и не должна побуждать водителя к движению на более высокой скорости.**

Даже при наличии данной системы водитель, управляя автомобилем, должен соблюдать осторожность и быть внимательным (водитель должен быть постоянно готов к любым неожиданностям, которые могут возникнуть во время движения).

АНТИПРОБУКСОВОЧНАЯ СИСТЕМА

Антипробуксовочная система уменьшает пробуксовку ведущих колес и улучшает управляемость автомобиля при трогании с места и при резких ускорениях.

Система позволяет лучше контролировать автомобиль при экстремальной езде и адаптировать его под индивидуальный стиль вождения.

Однако эта система не заменяет водителя. **Она не расширяет возможности автомобиля и не должна побуждать водителя к движению на более высокой скорости.**

Даже при наличии данной системы водитель, управляя автомобилем, должен соблюдать осторожность и быть внимательным (водитель должен быть постоянно готов к любым неожиданностям, которые могут возникнуть во время движения).

Принцип действия

С помощью датчиков, установленных на колесах автомобиля, система измеряет и сравнивает скорость вращения ведущих колес и отслеживает резкое увеличение относительной скорости их вращения.

Если колесо начинает пробуксовывать, система подтормаживает колесо, снижая крутящий момент колеса до уровня, обеспечивающего сохранение сцепления колеса с дорогой.

Система также контролирует частоту вращения коленчатого вала двигателя, поддерживая ее на уровне, обеспечивающем сцепление колес с дорогой, независимо от положения педали акселератора.

При включении системы сигнальная лампа ***1*** начинает мигать, информируя Вас об этом.

АНТИПРОБУКСОВОЧНАЯ СИСТЕМА (продолжение)

Отключение системы

В некоторых случаях (езда по очень мягкому грунту: по снегу, по грязи, а также если установлены цепи противоскольжения) для уменьшения пробуксовки система может снижать мощность двигателя. Если в использовании системы нет необходимости, ее можно отключить нажатием на выключатель ***2***.

Загорится сигнальная лампа ***1***, информирующая об отключении системы.

Как только станет возможно, включите систему, повторно нажав на выключатель ***2***.

Примечание: при включении зажигания антипробуксовочная система включается автоматически.

Неисправности

Когда система обнаруживает неисправность, загораются сигнальные лампы ***1*** и ***3***.

Обратитесь на сервисную станцию RENAULT.

АНТИБЛОКИРОВОЧНАЯ СИСТЕМА (АБС)

При экстренном торможении автомобиля необходимо обеспечить достижение двух основных целей: сокращение тормозного пути и сохранение контроля над автомобилем. Вероятность потери управляемости и блокировки колес автомобиля из-за потери сцепления колес с дорогой зависит от типа дорожного покрытия, погодных условий и Ваших действий. Антиблокировочная система (АБС) предназначена для предотвращения подобных явлений.

Повышение безопасности движения достигается за счет того, что АБС предотвращает блокировку колес при торможении, даже если водитель слишком сильно и резко нажимает на педаль тормоза, и позволяет сохранить управляемость автомобиля и не утратить контроль над ним. АБС делает возможным в процессе экстренного торможения объезд возникшего препятствия без столкновения с ним. Кроме того, АБС обеспечивает сокращение тормозного пути в случае плохого сцепления с дорогой (мокрое, скользкое или неоднородное дорожное покрытие).

Несмотря на то, что антиблокировочная система позволяет Вам уверенно управлять автомобилем в процессе торможения, она не может ни в каком случае улучшить рабочие характеристики, физически связанные с условиями сцепления колес с дорогой. Следует соблюдать обычные правила безопасного вождения автомобиля, например, поддерживать безопасную дистанцию до впереди идущего автомобиля. **Тот факт, что Ваш автомобиль может обеспечить высокую безопасность движения, не означает, что Вы можете необоснованно рисковать.**

При включении АБС Вы почувствуете некоторую вибрацию педали тормоза. Эти ощущения предупредят Вас, что сцепление колес с дорогой достигло своего предела и необходимо скорректировать стиль управления автомобилем в соответствии с дорожными условиями.

Модуляция рабочего тормозного давления, осуществляемого антиблокировочной системой, не зависит от усилия, которое Вы прикладываете к тормозной педали. Поэтому в случае экстренного торможения нажимайте на педаль тормоза **сильно и продолжительно**. Нет необходимости прибегать к прерывистому нажатию на педаль.

Неисправности

При неисправности антиблокировочной системы возможны две ситуации:

1 – **Сигнальная лампа ABS загорается на щитке приборов.**

В этом случае торможение будет происходить так, как будто Ваш автомобиль не имеет антиблокировочной системы. Необходимо срочно обратиться на сервисную станцию RENAULT.

2 – На щитке приборов загораются сигнальные лампы ABS и (!).

Это указывает на неисправность как АБС, так и тормозной системы. При этом тормозная система автомобиля частично сохраняет работоспособность. Однако **резкое торможение является крайне опасным**, поэтому необходимо немедленно остановиться, как только позволят условия движения. Обратитесь на сервисную станцию RENAULT.

СИСТЕМА ЭКСТРЕННОГО ТОРМОЖЕНИЯ

Система экстренного торможения дополняет систему АБС и позволяет сократить тормозной путь автомобиля.

Принцип действия

Система определяет случаи, когда выполняется экстренное торможение. В этом случае система экстренного торможения мгновенно развивает максимальное тормозное усилие, что позволяет быстрее задействовать систему АБС.

Режим торможения с использованием АБС поддерживается, пока педаль тормоза нажата.

Система позволяет лучше контролировать автомобиль при экстремальной езде и адаптировать его под индивидуальный стиль вождения.

Однако эта система не заменяет водителя. **Она не расширяет возможности автомобиля и не должна побуждать водителя к движению на более высокой скорости.**

Даже при наличии данной системы водитель, управляя автомобилем, должен соблюдать осторожность и быть внимательным (водитель должен быть постоянно готов к любым неожиданностям, которые могут возникнуть во время движения).

ПНЕВМАТИЧЕСКАЯ ПОДВЕСКА

Данная функция обеспечивает сохранение высоты кузова вне зависимости от нагрузки.

Выключатель ***1*** обеспечивает опускание или поднятие задней части автомобиля (например, для загрузки).

Функционирование системы

Загорание подсветки выключателя ***1*** свидетельствует о работе системы.

Опускание задней части автомобиля

На неподвижном автомобиле, при включенном стояночном тормозе, нажмите на выключатель ***1***.

Если зажигание включено, подсветка выключателя мигает во время опускания, а затем горит постоянно, пока задняя часть автомобиля находится в опущенном положении.

Поднятие задней части автомобиля

На неподвижном автомобиле, включив зажигание и стояночный тормоз, нажмите на выключатель ***1***.

Выключатель мигает во время подъема задней части, а затем гаснет, когда задняя часть автомобиля возвращается в исходное положение.

Примечание: при выключении стояночного тормоза или начале движения задняя часть автомобиля поднимается автоматически (если она находилась в опущенном положении).

Работа сигнальной лампы в случае неисправности системы электронной блокировки запуска двигателя

Загорание красной сигнальной лампы на щитке приборов свидетельствует о неисправности системы.

Обратитесь на сервисную станцию RENAULT.

СИСТЕМА ПОДДЕРЖАНИЯ/ОГРАНИЧЕНИЯ СКОРОСТИ: функция поддержания скорости

Регулятор скорости - это устройство, обеспечивающее движение автомобиля со **скоростью, значение которой Вы установили**.

Регулятор скорости может поддерживать любое значение большее 30 км/ч.

Функция поддержания скорости не влияет на работу тормозной системы.

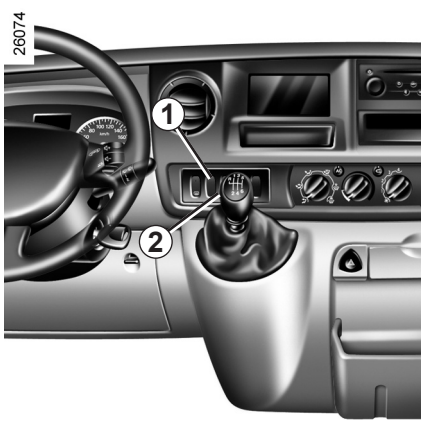

Органы управления

1 Главный выключатель Включение/Выключение.

2 Включение системы поддержания скорости. Дискретное уменьшение или увеличение заданного значения скорости.

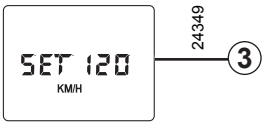

Сигнальная лампа

Эта сигнальная лампа зеленого цвета загорается на щитке приборов, чтобы проинформировать Вас о включении системы поддержания скорости.

Информация о занесенном в память значении скорости появляется на дисплее ***3*** щитка приборов.

Данная система является дополнительным средством, облегчающим вождение. Однако эта система не заменяет водителя. Ее наличие ни в коей мере не может отменить необходимость соблюдения водителем ограничений скорости, быть внимательным (водитель должен всегда быть готов затормозить) и ответственным на дороге. Не следует использовать регулятор скорости в условиях плотного дорожного движения, на извилистой или скользкой дороге (при гололеде, на дороге, покрытой водой, на гравийном покрытии) и при неблагоприятных погодных условиях (туман, дождь, боковой ветер и т. п.).

Существует опасность несчастных случаев.

СИСТЕМА ПОДДЕРЖАНИЯ/ОГРАНИЧЕНИЯ СКОРОСТИ: функция поддержания скорости (продолжение)

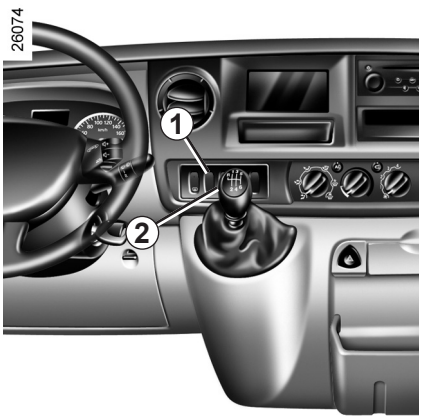

Включение

Нажмите на выключатель ***1*** со стороны . На выключателе загорится сигнальная лампа, а бортовой компьютер перейдет в режим «регулятор скорости».

Включение регулятора скорости

При установившейся скорости движения (выше 30 км/ч) нажмите на одну сторону выключателя ***2***: функция активируется.

Вождение автомобиля

После включения системы поддержания заданной скорости Вы можете отпустить педаль акселератора.

Обратите внимание: мы рекомендуем все же держать ноги вблизи педалей на случай непредвиденной ситуации на дороге.

Система сконструирована таким образом, что Вы можете видеть разницу между заданным значением скорости и значением на щитке приборов.

Изменение заданной скорости

Вы можете изменить значение поддерживаемой скорости путем нескольких или одного длительного нажатия на кнопку ***2***:

– со стороны –, чтобы уменьшить значение скорости,

– со стороны +, чтобы увеличить значение скорости.

Функция поддержания скорости не влияет на работу тормозной системы.

СИСТЕМА ПОДДЕРЖАНИЯ/ОГРАНИЧЕНИЯ СКОРОСТИ: функция поддержания скорости (продолжение)

Превышение заданной скорости

В экстренном случае

Заданная скорость может быть увеличена в любой момент путем нажатия на педаль акселератора. В течение времени превышения скорости на дисплее бортового компьютера мигает показание заданного значения скорости.

В каких случаях ограничитель не может поддерживать заданное ограничение скорости

При некоторых условиях движения (например, при движении автомобиля по крутому спуску) система не справляется с поддержанием заданного значения скорости. В этом случае на щитке приборов мигает заданное значение скорости, информируя Вас об этом.

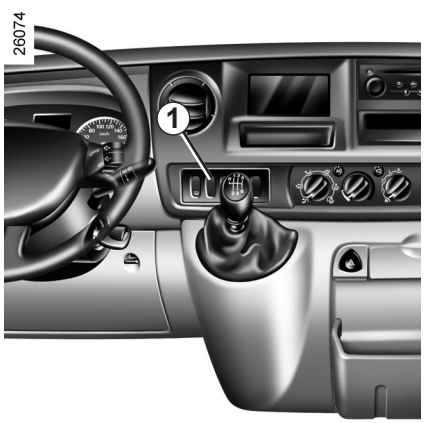

Отключение системы

Если Вы нажимаете на педаль сцепления, на педаль тормоза или на клавишу ***1*** функция будет отменена. Скорость более не контролируется системой поддержания скорости.

Отключение системы не приводит к быстрому снижению скорости движения, чтобы затормозить - нажмите на педаль тормоза.

СИСТЕМА ПОДДЕРЖАНИЯ/ОГРАНИЧЕНИЯ СКОРОСТИ: функция ограничения скорости

Ограничитель скорости - это устройство, которое позволяет не превышать заданную Вами скорость движения.

Оно может оказаться полезным, например, при езде по городу или в местах, где введено ограничение скорости (дорожные работы) и т. п.

Данная система может быть задействована, когда скорость движения автомобиля достигает примерно 30 км/ч.

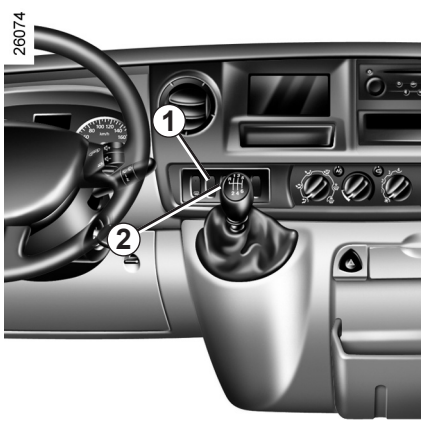

Органы управления

1 Главный выключатель Включение/Выключение.

2 Занесение в память значения ограничения скорости и дискретное увеличение или уменьшение значения скорости.

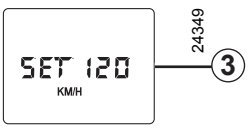

Сигнальная лампа

Эта сигнальная лампа оранжевого цвета загорается на щитке приборов, чтобы проинформировать Вас о включении ограничителя скорости.

В зависимости от комплектации автомобиля, информация о занесенном в память значении скорости появляется на дисплее щитка приборов ***3***.

СИСТЕМА ПОДДЕРЖАНИЯ/ОГРАНИЧЕНИЯ СКОРОСТИ: функция ограничения скорости (продолжение)

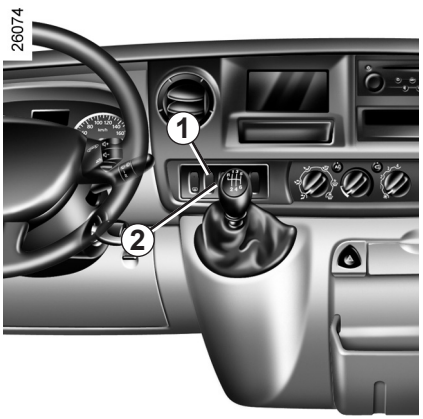

Включение

Нажмите на выключатель ***1*** со стороны .

На щитке приборов загорится сигнальная лампа, и бортовой компьютер и щиток приборов перейдут в режим «Ограничение скорости».

Включение режима ограничения скорости

При постоянной скорости (начиная с 30 км/ч) нажмите на выключатель ***2*** - значение скорости будет занесено в память.

Вождение автомобиля

Когда значение скорости занесено в память, пока скорость автомобиля не станет равной заданному значению скорости, управление автомобилем происходит так же, как и управление автомобилем без системы ограничения скорости.

Любое воздействие на педаль акселератора не позволит превысить запрограммированную скорость движения, за исключением экстренных случаев (см. раздел «Превышение ограничения скорости»).

Система сконструирована таким образом, что Вы можете видеть разницу между заданным значением скорости и значением на щитке приборов.

Изменение величины ограничения скорости

Вы можете изменить значение ограничения скорости путем нескольких или одного длительного нажатия на кнопку ***2***:

– со стороны –, чтобы уменьшить значение скорости,

– со стороны +, чтобы увеличить значение скорости.

СИСТЕМА ПОДДЕРЖАНИЯ/ОГРАНИЧЕНИЯ СКОРОСТИ: функция ограничения скорости (продолжение)

Превышение значения ограничения скорости

В экстренном случае

В любой момент можно превысить значение ограничения скорости, для этого: **резко до упора** нажмите на педаль акселератора (преодолевая ее сопротивление).

В течение всего времени превышения значения заданной скорости для Вашей информации на щитке приборов (на дисплее бортового компьютера) будет мигать значение скорости.

После того как необходимость в повышении скорости пропадает, отпустите педаль акселератора - ранее выбранный скоростной режим восстановится сразу, как только скорость автомобиля окажется ниже ранее заданного значения скорости.

В каких случаях ограничитель не может поддерживать заданное ограничение скорости

При некоторых условиях движения (например, при движении автомобиля по крутому спуску) система не справляется с поддержанием заданного ограничения скорости. В этом случае на щитке приборов мигает заданное значение скорости, информируя Вас об этом.

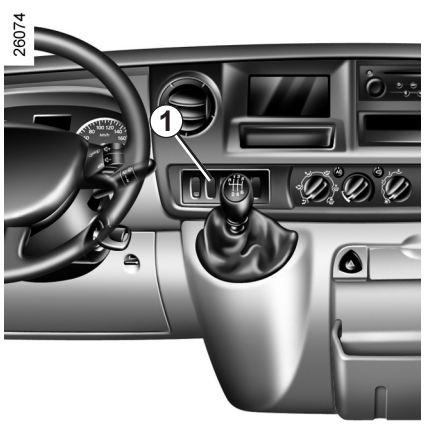

Отключение системы

Если Вы нажимаете на кнопку ***1***, режим ограничения скорости будет отменен без сохранения значения ограничения скорости.

Сигнальная лампа на щитке приборов гаснет, подтверждая тем самым выключение системы.

СИСТЕМА ПОМОЩИ ПРИ ПАРКОВКЕ

Принцип действия

Встроенные в задний бампер автомобиля ультразвуковые датчики «замеряют» расстояние между автомобилем и препятствием при движении задним ходом.

При начале движения задним ходом будет слышен звуковой сигнал продолжительностью менее одной секунды.

Измерение сопровождается звуковыми сигналами, частота которых увеличивается по мере приближения автомобиля к препятствию; как только расстояние между автомобилем и препятствием составит приблизительно 25 сантиметров, сигнал будет звучать непрерывно.

Примечание: следите за тем, чтобы ультразвуковые датчики не были перекрыты (грязью, снегом и т. п.).

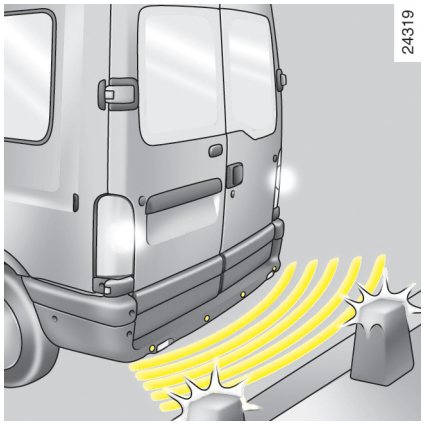

Неисправности

Если система обнаруживает неисправность, то при включении передачи заднего хода звучит предупреждающий звуковой сигнал длительностью примерно 3 секунды. Обратитесь на сервисную станцию компании-производителя.

При движении задним ходом удар днища автомобиля о бордюрный камень, тротуар и т. п. может повлечь за собой повреждение автомобиля (деформацию заднего моста).

Если это произошло, во избежание несчастного случая обратитесь на сервисную станцию для проверки состояния автомобиля.

Данная система является дополнительным устройством, которое с помощью звуковых сигналов информирует Вас о расстоянии, отделяющем Ваш автомобиль, движущийся задним ходом, от препятствия.

Система не отменяет необходимость для водителя быть внимательным и осторожным при маневрировании задним ходом.

Водитель всегда должен быть готов к любым неожиданностям, которые могут возникнуть при вождении. При маневрировании следует внимательно относиться к возможному появлению на пути детей, животных, детской коляски, велосипедиста или к наличию небольших препятствий (например, камня средних размеров, столбика и т. п.).

КОРОБКА ПЕРЕДАЧ QUICKSHIFT

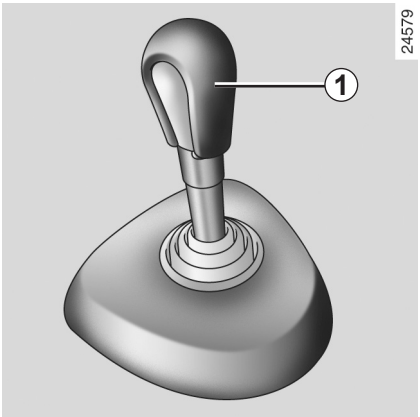

Селектор *1*

– Он позволяет включить первую передачу, выбрать задний ход и нейтральное положение, а также переключать передачи в ручном режиме.

– При работающем двигателе и включенной передней передаче он позволяет в любой момент перейти от ручного режима к автоматическому и наоборот. Для этого нужно сдвинуть рычаг селектора влево.

Примечание: после каждого воздействия на рычаг селектора он автоматически возвращается в среднее положение.

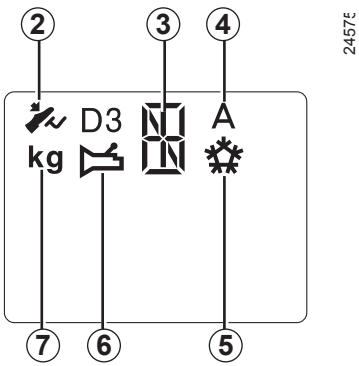

Дисплей

2 Сигнальная лампа нажатия на педаль тормоза

3 Индикация включенной передачи

4 Автоматический режим

5 Режим «снег»

6 Сигнальная лампа неисправности коробки передач

7 Режим «груз»

Включенная передача **(1,2, ..., 6, *N*, *R*)** отображается на дисплее щитка приборов. В автоматическом режиме отображается **(*A*)**.

Запуск двигателя

Включите зажигание.

На щитке приборов включится дисплей.

Если отображается нейтральная передача - **(*N*)**, запустите двигатель, не нажимая на педаль акселератора.

Если мигает индикация любой передачи, кроме нейтральной - ***N***, то, **чтобы запустить двигатель, необходимо, удерживая ключ в положении запуска, нажать на педаль тормоза (если Вы забудете об этом, загорится сигнальная лампа *2*).**

В этом случае нейтральная передача **(*N*)** включится автоматически и двигатель запустится.

Также Вы можете включить нейтральную передачу после включения зажигания, нажав на педаль тормоза и передвинув селектор вправо.

Примечание: не пытайтесь запустить двигатель, толкая автомобиль, если его аккумуляторная батарея разряжена (при включении зажигания дисплей не включается).

КОРОБКА ПЕРЕДАЧ QUICKSHIFT (продолжение)

Запуск двигателя

Движение вперед (из нейтрального положения)

Индикация передач: *N* и *A*.

– Нажмите на педаль тормоза, нажмите рычаг селектора вперед и отпустите его.

– Отпустите педаль тормоза и несильно нажмите на педаль газа, чтобы начать движение.

Задний ход (автомобиль неподвижен)

– **Нажмите на педаль тормоза.** Передвиньте селектор вправо и назад, как указано на схеме у основания рычага, затем отпустите. Передача заднего хода включена, при этом на дисплее высвечивается буква ***R***.

– Отпустите педаль тормоза:

  – Мощности двигателя, работающего в режиме холостого хода, достаточно для маневрирования при парковке.

  – Для движения назад плавно нажмите на педаль акселератора.

При включенной передаче заднего хода Вы можете, остановив автомобиль, включить передачу для движения вперед, передвинув селектор вперед.

Примечание: чтобы включить или выключить передачу на стоящем автомобиле, Вы обязательно должны нажать на педаль тормоза. В противном случае загорится сигнальная лампа ***2***.

Автомобиль, оборудованный коробкой передач «Quickshift» (как и автомобиль, оборудованный механической коробкой передач), нельзя остановить на наклонной поверхности, не включив стояночный тормоз или не удерживая нажатой педаль тормоза.

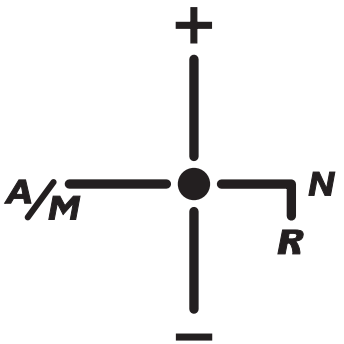

Схема переключения передач

(см. маркировку на рукоятке рычага)

+ Переключение на более высокую передачу

– Переключение на более низкую передачу

N Нейтральная передача

R Задний ход

● Единственное устойчивое положение рычага

A/M Чтобы перейти от автоматического режима к ручному и наоборот

КОРОБКА ПЕРЕДАЧ QUICKSHIFT (продолжение)

Полуавтоматический режим работы (ручной)

Этот режим можно включить в любой момент при движении автомобиля, передвинув селектор влево. Переход в полуавтоматический режим происходит без повышения передачи.

Вы можете переключать передачи самостоятельно при помощи рычага селектора.

Чтобы включить более высокую передачу, достаточно передвинуть рычаг селектора вперед, при этом нет необходимости отпускать педаль акселератора.

Чтобы перейти на более низкую передачу, передвиньте рычаг селектора назад, при этом нет необходимости отпускать педаль акселератора.

Система не позволит понизить или повысить передачу, если это приведет соответственно к слишком высокой или слишком низкой частоте вращения коленчатого вала двигателя.

Два последовательных нажатия вперед позволяют переключить две передачи одновременно (если это не приведет к слишком низкой частоте вращения коленчатого вала двигателя). Два последовательных нажатия назад позволяют переключить две передачи одновременно (если это не приведет к слишком высокой частоте вращения коленчатого вала двигателя).

При замедлении с отпущенной педалью акселератора передачи понижаются автоматически до достижения минимальной частоты вращения коленчатого вала двигателя, исключающей остановку двигателя. При достижении определенной скорости автоматически включается первая передача. Вы можете удерживать автомобиль неподвижным (при остановке, перед светофором и т. д.), нажимая на педаль тормоза, при этом нет необходимости включать нейтральную передачу (***N***).

Автомобиль может тронуться с места:

– либо при плавном отпускании педали тормоза без нажатия на педаль акселератора (например, при движении в пробках);

– либо при отпускании педали тормоза и нажатии на педаль акселератора, чтобы автомобиль мог набрать скорость.

Примечание: рычаг селектора может быть переведен в нейтральное положение (в движении или при остановке) только в том случае, **если нажата педаль тормоза (если педаль не нажата, загорится сигнальная лампа *2*)**.

Для выбора нейтральной передачи передвиньте рычаг селектора вправо.

В случае слишком низкой или слишком высокой частоты вращения коленчатого вала двигателя система сама выберет оптимальную передачу.

При работающем двигателе можно в любой момент включить и выключить полуавтоматический режим, передвинув селектор влево.

КОРОБКА ПЕРЕДАЧ QUICKSHIFT (продолжение)

Автоматический режим работы

Автоматический режим включается при каждом включении зажигания на автомобиле.

При этом на дисплее появится буква ***A***. Вы можете контролировать движение автомобиля при помощи педалей акселератора и тормоза. Переключение передач будет происходить автоматически в нужный момент и при оптимальной частоте вращения коленчатого вала двигателя, т. к. автоматическая система учитывает профиль дороги и выбранный Вами стиль вождения.

В этом режиме возможно переключение передач вручную. Нажатие селектора вперед или назад позволяет выбрать более высокую или более низкую передачу (если это не приведет к чрезмерному повышению или снижению частоты вращения коленчатого вала двигателя).

Примечание:

В автоматическом режиме учитывается:

– положение и скорость нажатия педали акселератора для оценки стиля вождения и выбора оптимальной передачи,

– нажатие на педаль тормоза, для дополнительного торможения двигателем на понижающих передачах.

При остановке или перед светофором с включенной передачей, Вы можете удерживать автомобиль неподвижным, нажимая на педаль тормоза, без необходимости включать нейтральную передачу (***N***).

Автомобиль может тронуться с места:

– либо при плавном отпускании педали тормоза без нажатия на педаль акселератора (например, при движении в пробках);

– либо при отпускании педали тормоза и нажатии на педаль акселератора, чтобы автомобиль мог набрать скорость.

Уровень масла в резервуаре системы автоматического управления коробкой передач изменяется в процессе эксплуатации. Добавление масла **категорически запрещено** (кроме обслуживания, выполняемого квалифицированным персоналом дилерской сети RENAULT).

КОРОБКА ПЕРЕДАЧ QUICKSHIFT (продолжение)

Особые условия движения

Режим «снег»

При движении по дороге с плохим сцеплением (снег, грязь и т. п.) нажмите на выключатель на приборной панели - на щитке приборов загорится сигнальная лампа.

Выехав на чистую дорогу, отключите этот режим, повторно нажав на кнопку - сигнальная лампа выключится.

В режиме «снег» возможен только автоматический режим работы коробки передач (при переключении передач вручную действие режима «снег» приостанавливается вплоть до возврата в автоматический режим).

После остановки двигателя режим «снег» выключается, и в дальнейшем потребуется вновь включить его.

Режим «груз»

Если автомобиль загружен, нажмите на выключатель **kg** на приборной панели: на щитке приборов загорится сигнальная лампа.

После остановки двигателя режим «груз» выключается, и в дальнейшем потребуется вновь включить его.

Режим «груз» функционирует как при автоматическом, так и при ручном режиме работы коробки передач.

Интенсивный разгон и обгон

– медленно нажмите на педаль акселератора для постепенного ускорения автомобиля;

– **чтобы добиться максимального ускорения, независимо от режима (автоматического или ручного), с силой нажмите на педаль акселератора, преодолев сопротивление.**

Быстрое нажатие на педаль обеспечит максимально быстрый переход на более низкую передачу и экстренное ускорение.

Стоянка автомобиля

Возможна стоянка с включенной передачей (например, на уклоне).

– при включенном зажигании, **нажав на педаль тормоза**, включите передачу,

– убедитесь, что на щитке приборов отображается не нейтральная передача ***N***, затем извлеките ключ зажигания из замка.

Чтобы выключить передачу, включите зажигание, не запуская двигатель, и установите рычаг селектора в нейтральное положение, **нажимая педаль тормоза**. Убедитесь, что на щитке приборов отображается передача ***N***.

КОРОБКА ПЕРЕДАЧ QUICKSHIFT (продолжение)

Звуковой сигнал

– Если Вы слишком долго удерживаете автомобиль на уклоне, не нажимая на педаль тормоза или не включая стояночный тормоз, система подвергается повышенной нагрузке (существует опасность перегрева трансмиссии).

  В этом случае повторяющийся звуковой сигнал напомнит Вам о необходимости нажать на педаль тормоза или включить стояночный тормоз.

– Никогда не выходите из автомобиля, если его двигатель работает и включена передача. Из соображений безопасности при открытии двери раздается звуковой сигнал, если не включена нейтральная передача, не выключено зажигание или не нажата педаль тормоза.

Неисправности

Если во время движения автомобиля загорится данная сигнальная лампа, это указывает на неисправность системы. В большинстве случаев автомобиль может продолжать движение, но его рабочие характеристики ухудшатся. Необходимо немедленно обратиться на сервисную станцию RENAULT.

Буксировка автомобиля с коробкой передач с автоматическим управлением

Если коробка заблокирована при включенной передаче:

– включите зажигание,

– включите нейтральную передачу, **нажимая на педаль тормоза**,

– убедитесь, что нейтральная передача включена (например, слегка толкнув автомобиль).

Если Вам не удается включить нейтральную передачу, автомобиль следует буксировать с вывешенными передними колесами.

Буксировка всегда должна выполняться при выключенном зажигании.

– Если двигатель не запускается, Вы можете запустить его, перемещая автомобиль, при условии, что аккумуляторная батарея не разряжена (дисплей включается).

  Действуйте следующим образом:

  – включите зажигание,

  – выберите нейтральную передачу,

  – толкайте, или буксируйте автомобиль, или дайте ему скатиться под уклон. При перемещении рычага селектора вперед включится оптимальная для запуска двигателя передача.

Примечание: никогда не предпринимайте этих действий, перемещая автомобиль назад.

АВТОМОБИЛИ С ФУНКЦИЕЙ «ФИКСИРОВАННАЯ СКОРОСТЬ»

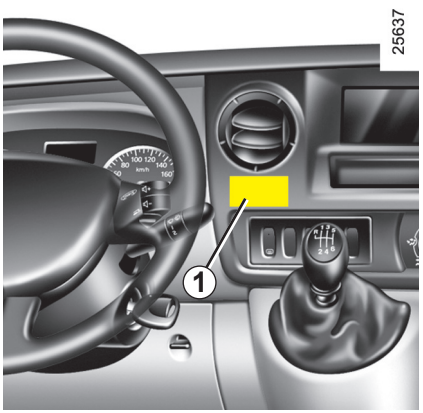

Функция «фиксированная скорость» используется для введения постоянного ограничения скорости автомобиля в зависимости от его комплектации или местного законодательства.

По поводу изменения значения фиксированной скорости или включения/отключения этой функции обращайтесь на сервисную станцию RENAULT.

Этикетка ***1*** на приборной панели напоминает Вам о заданном значении фиксированной скорости.

Особый случай: если Ваш автомобиль оборудован коробкой передач Quickshift и/или системой поддержания/ограничения скорости, резкое до упора нажатие на педаль акселератора (преодолевая сопротивление перемещению) не позволяет превысить фиксированную скорость (см. раздел «Ограничитель скорости» в главе 2).

В исключительных случаях (например, крутой склон и т. п.) фиксированная скорость может быть немного превышена, поскольку эта система не влияет на работу тормозной системы.

Данная система является дополнительным средством, облегчающим вождение.

Однако эта система не заменяет водителя. Ее наличие ни в коей мере не может отменить для водителя необходимость соблюдать ограничения скорости, быть внимательным и ответственным на дороге.